MUNEO
民族的 中国的 世界的

东莞市木鸟自动化有限公司
MUNEO AUTOMATION TECH CO.,LTD

树立国家品牌 复兴民族工业

工控机篇

产品综合型录
PRODUCT CATALOG

愿 景 成为世界一流的工业自动化核心部件提供商

使 命 树立国家品牌 复兴民族工业

价值观 诚信 创新 匠心 超越 道德 责任 勤奋 自信

公 司 地 址：东莞市大岭山镇杨屋东埔新村路110号

研发中心地址：东莞市松山湖清华创新中心

公 司 官 网：http://www.muneo.cn

服 务 热 线：400-6373-288　13380101757

木鸟抖音号

木鸟公众号

“品牌”故事

木鸟

树立国家品牌 复兴民族工业

据《墨子．鲁问篇》记载：『公输子（鲁班）削竹木以为鹊，成而飞之，三日不下』，史书称之为木鸟。这是历史上最早关于机械、关于自动化的记载。我们的祖先在二千多年前，就已创造了许多在今天看来仍然无比先进、令国人无比自豪的技艺与技术。

然而，今天的中国市场、尤其是被称为制造业『皇冠上的明珠』的工业自动化控制系统行业，至今仍被国外品牌所控制乃至垄断，国产品牌市场占有率不足20%。

为了打破国外品牌垄断，为了重振自动化行业国货声威，我们在2018年成立了木鸟自动化有限公司，并于2020年，在东莞松山湖畔建立我们的制造基地。

我们立足于国际品牌性能及品质标准，并以快速优质的售后服务、专业的技术支持，为国人、为全球用户提供质量优异、价格优惠的产品。

我们立志：以鲁班先师为楷模，以传承千年的『工匠精神』，打造属于民族的、中国的、世界的工控品牌，打造中国当代的『木鸟』。

公司简介
COMPANY PROFILE

东莞市木鸟自动化有限公司是国家高新技术企业， 2020 年成立于东莞松山湖畔，公司研发力量雄厚，朝气蓬勃，博士研究生，硕士研究生，本科生，大专生为公司主体，占比60%以上，并与国内科研院所，大专院校有广泛深入的合作，公司为中科院惠州先进制造研究院产学研基地，青岛大学本科生实习基地，东莞职业技术学院产学研基地等， 同时携手东莞理工学院在松山湖建立了联合研发基地、学位研究生联合培养基地等，与上述单位展开从产品研发，项目应用，人才培养等全方面合作，成果丰硕。本公司拥有“MUNEO”注册品牌，软件著作与发明专利、实用新型专利， 外观专利多项。拥有自主核心芯片，主营可编程控制器、传感器、人机界面等系列产品的研发、生产，销售。

我们立足于国际品牌性能及品质标准，企业通过ISO9001质量管理体系认证,秉承“客户满意、优质高效、全员参与、持续改进”的质量方针，为国人、为全球用户提供质量优异、价格优惠的产品。

我们立志：以鲁班先师为楷模，以传承千年的“工匠精神”，打造民族的、中国的、世界的工控品牌，打造中国当代的“木鸟”。

公司愿景：成为世界一流工业自动化核心部件提供商
公司使命：树立国家品牌 复兴民族工业
公司价值观：诚信、创新、匠心、超越　　道德、责任、勤奋、自信

公司严格按照《中华人民共和国劳动法》规定，员工享有国家法定节假日、产假、陪产假、婚假等以及其他劳动法规定的有薪假期外，同时年终享有工龄（满一年以上）奖金及5天有新年假（满一年以上）、五险。并签订正式劳动合同。

- 2020年，在东莞大岭山成立制造基地；
- 2022年，与中国科学院相关团队紧密合作，携手东莞理工学院在松山湖建立联合研发基地、学位研究生联合培养基地，拥有“MUNEO”自主注册品牌及自主的软件著作与发明专利、实用新型专利十余项。并在同年取得“广东省科技型企业”荣誉称号。
- 2022年，企业通过ISO9001质量管理体系认证，木鸟立足于国际品牌性能及品质标准，秉承“客户满意、优质高效、全员参与、持续改进”的质量方针，为中国、为全球用户提供性能优越、价格优惠的产品。

发展历程
DEVELOPMENT COURSE

2018

- 完成木鸟1代PLC核心芯片设计
- 公司正式成立
- 木鸟1代PLC产品量发上市
- 木鸟3代核心芯片研发

2019-2020

- 公司迁至东莞松山湖畔的大岭山镇
- 木鸟3代实现量产
- 木鸟3代核心芯片研发成功
- 木鸟自动化成为国内少数拥有自研芯片的工控制造厂家

2021-2022

- 国家专利10余项
- 木鸟4代完成研发并量发上市
- HMI、组态编程软件开发成功
- 传感器、工控机开发成功
- 广东省科技中小型企业
- 通过ISO9001:2015质量管理体系认证

公司荣誉
COMPANY HONOR

目录 CONTENTS

01 关于我们

02 产品展示

03 产品展示

04 售后保障

8吋触控

工业平板电脑

MC1T-0802

8吋触控平板电脑

基于Intel J1900/D2550/N2600处理器

MC1T-0802是为人机界面应用而专业设计的触控式平板电脑，板载 Intel J1900/D2550/N2600处理器，板载 2GB/4GB DDR3内存，具有一键恢复系统功能，全平面屏，面板弹片开关按键，前后铝合金开模一体设计，DC9~36V宽压输入，低功耗无风扇。

产品支持面板嵌入式安装和壁挂式安装，安装和维护非常方便，设备采用无风扇设计，保证了设备更加的稳定运行，通过外部表面散热片将系统内部热量快速散发，使其能够适应更恶劣的现场环境；最适合应用于工厂自动化，机械制造，数控设备，纺织设备，智能电力，食品追溯等上位机监控和控制。

MC1T-0802兼容WinXP、Win 7、Win 8、Win 10、Linux等主流操作系统和嵌入式操作系统，可运行客户自主开发的基于以上操作系统的应用软件和程序，安装工业自动化组态软件即可组成强大的人机界面。

产品特点：

- 板载Intel J1900/D2550/N2600处理器
- 板载DDR3 2GB/4GB内存
- 前后铝合金开模一体设计
- 支持一键恢复系统功能
- 全平面屏，面板弹片开关按键
- 前面板IP65防水
- 低功耗无风扇
- DC 9~36V宽压输入

订购信息：

产品型号		配 置
MC1T-0802J	CPU	Intel@ Qj1900，2.42Ghz
	Memory	Onboard DDR3 4GB
	USB 3.0	1
	USB 2.0	3
	OS support	Win7、Win8、Win10、 Linux
MC1T-0802D	CPU	Intel@ D2550 1.86GHz
	Memory	Onboard DDR3 2GB
	USB 3.0	--
	USB 2.0	4
	OS support	Win XP、Win7、Linux
MC1T-0802N	CPU	Intel@ D2600 1.6GHz
	Memory	Onboard DDR3 2GB
	USB 3.0	--
	USB 2.0	4
	OS support	Win XP、Win7、Linux

型号		MC1T-0802
系统参数	处理器	Intel J1900/D2550/N2600处理器
	芯片组	Intel Bay trail/NM10
	内 存	板载2GB/4GB DDR3内存
	存 储	1xmSATA插槽，1xSATA接口支持，1.8” SATA Slim
	1/0接口	1xUSB3.0，3/4xUSB2.0
		2xGbE RJ-45网络接口，芯片Intel 82583V/I211
		2xDB-9 COM1 &COM2，RS-232/422/485
		1xDB-9 COM3 RS-232 (可选， 3线RS-232 COM3&COM4)
		1x 音频输出接口，可选2x8Ω 1W功放
		1x2pin 3.5mm凤凰端子远程开关接口
		1x3pin 5.0mm凤凰端子电源接口
	扩展槽	1xmini PCI-E x 1插槽，板载SIM卡插槽，支持3G/4G模块
	支持系统	WinXP、Win 7、Win 8、Win 10、 Linux
显示屏	显示尺寸	8"
	分辨率	800x600可选1024x768
	最大颜色	16.2M
	亮 度	300cd/平方米
	视 角	140/130(H/V)
	背光寿命	50，000小时
触摸屏	类 型	五线电阻屏
	通过率	78%
	使用寿命	250克点击，1000万次
电 源	电源输入	9~36V DC
	功 耗	----
结 构	前面板	铝合金
	后面板	铝合金
	Ip防护等级	前面板IP65
	尺 寸	231mmx176mmx51mm
	音 量	TBD
使用环境	工作温度	-20℃~60℃
	存储温度	-30℃~70℃
	存储湿度	10~90%

单位:mm

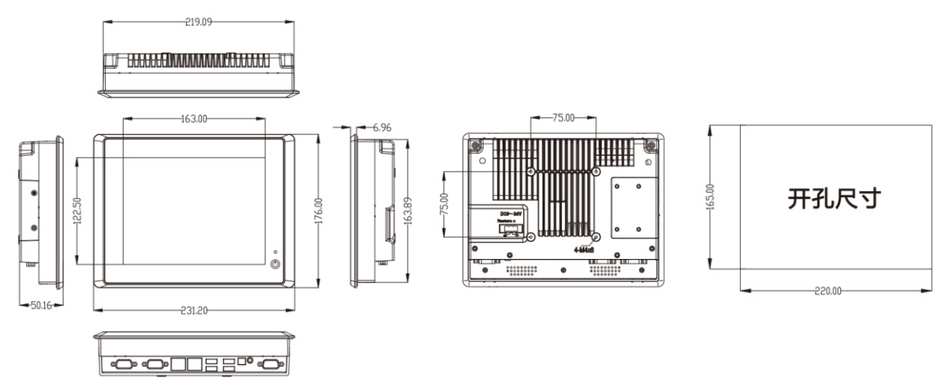

10.4吋触控

工业平板电脑

MC1T-1004

10.4吋触控平板电脑

基于Intel J1900/D2550/N2600处理器

MC1T-1004是一款为人机界面应用而设计的触控平板电脑解决方案，基于Intel J1900/D2550/N2600处理器，板载2GB/4GBDDR3内存，配备10.4吋液晶显示屏和高温五线电阻式触摸屏。具有一键恢复系统功能，DC9~36V宽压输入，低功耗无风扇。

产品支持面板嵌入式安装和壁挂式安装，安装和维护非常方便，设备采用无风扇设计，保证了设备更加的稳定运行，通过外部表面散热片将系统内部热量快速散发，使其能够适应更恶劣的现场环境；最适合应用于工厂自动化，机械制造，数控设备，纺织设备，智能电力，食品追溯等上位机监控和控制。

MC1T-1004兼容WinXP、Win 7、Win 8、Win 10、Linux等主流操作系统和嵌入式操作系统，可运行客户自主开发的基于以上操作系统的应用软件和程序，安装工业自动化组态软件即可组成强大的人机界面。

产品特点：

- 基于Intel J1900/D2550/N2600处理器
- 板载DDR3 2GB/4GB内存
- 支持2.5寸驱动器托架x 1，mSATA
- 支持一键恢复系统功能
- 宽温操作:-20℃~60℃
- 低功耗无风扇
- IP65 前面板防水
- DC 9~36V电压输入
- 远程电源开/关

订购信息：

产品型号		配 置
MC1T-1004J	CPU	Intel@ Qj1900，2.42Ghz
	Memory	Onboard DDR3 4GB
	USB 3.0	1
	USB 2.0	3
	OS support	Win7、Win8、Win10、Linux
MC1T-1004D	CPU	Intel@ D2550 1.86GHz
	Memory	Onboard DDR3 2GB
	USB 3.0	– –
	USB 2.0	4
	OS support	Win XP、Win7、 Linux
MC1T-1004N	CPU	Intel@ D2600 1.6GHz
	Memory	Onboard DDR3 2GB
	USB 3.0	– –
	USB 2.0	4
	OS support	Win XP、Win7、Linux

型号		MC1T-1004
系统参数	处理器	Intel J1900/D2550/N2600处理器
	芯片组	Intel Bay trail/NM10
	内 存	Onboard DDR3 2GB/4GB
	存 储	1xmSATA，1xSATA(1.8"SATA Slim)
	1/0接口	2x GbE RJ45 Intel 82583V/I211，1xUSB3.0，3/4xUSB2.0
		2x DB-9 COM1&COM2，RS-232/422/485
		2x DB-9 COM3&COM4，RS-232
		1x 音频输出接口
		2x 8Ω 1W 功放输出
		1x 凤凰端子远程开关接口
		1x一键还原系统按钮
	扩展槽	Mini-PCIEx2板载SIM卡插槽，支持3G/4G/GPS模块(模块为可选配件)
	支持系统	WinXP、Win 7、Win 8、Win 10、Linux
显示屏	显示尺寸	10.4"TFT-LCD
	分辨率	800x600可选1024x768
	最大颜色	16.7M
	亮 度	350cd/平方米
	视 角	140/130(H/V)
	背光寿命	50，000小时
触摸屏	类 型	五线电阻屏
	通过率	78%
	使用寿命	250克点击，1000万次
电 源	电源输入	9-36V with 3-pin terminal block
	功 耗	----
结 构	材质	铝镁合金
	安装方式	VESA 75/面板安装
	Ip防护等级	前面板IP65
	尺 寸	283.2mmx 209.5mmx48mm
使用环境	工作温度	-20℃~60℃
	存储温度	-30℃~70℃
	存储湿度	10~90%

单位:mm

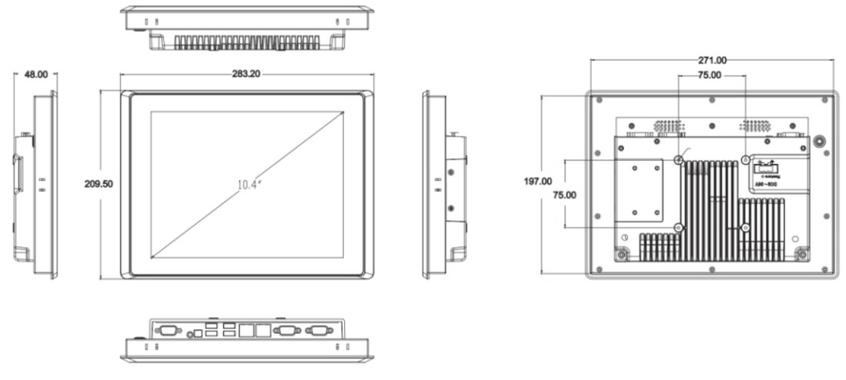

12.1吋触控

工业平板电脑

MC1T-1201

12.1吋触控平板电脑

基于Intel J1900/D2550/N2600处理器

MC1T-1201是一款为人机界面应用而设计的触控平板电脑解决方案，基于Intel J1900/D2550/N2600处理器，板载2GB/4GBDDR3内存，配备12.1吋液晶显示屏和高温五线电阻式触摸屏。具有一键恢复系统功能，DC 9~36V宽压输入，低功耗无风扇。

产品支持面板嵌入式安装和壁挂式安装，安装和维护非常方便，设备采用无风扇设计，保证了设备更加的稳定运行，通过外部表面散热片将系统内部热量快速散发，使其能够适应更恶劣的现场环境；最适合应用于工厂自动化，机械制造，数控设备，纺织设备，智能电力，食品追溯等上位监控和控制。

MC1T-1201兼容WinXP、Win 7、Win 8、Win 10、Linux等主流操作系统和嵌入式操作系统，可运行客户自主开发的基于以上操作系统的应用软件和程序，安装工业自动化组态软件即可组成强大的人机界面。

产品特点：

- 基于Intel J1900/D2550/N2600处理器
- 板载DDR3 2GB/4GB内存
- 支持2.5寸驱动器托架x 1，mSATA
- 支持一键恢复系统功能
- 宽温操作: -20℃~60℃
- 低功耗无风扇
- IP65 前面板防水
- DC 9~36V电压输入
- 远程电源开/关

订购信息：

产品型号		配 置
MC1T-1201J	CPU	Intel@ Qj1900，2.42Ghz
	Memory	Onboard DDR3 4GB
	USB 3.0	1
	USB 2.0	3
	OS support	Win7、Win8、Win10、Linux
MC1T-1201D	CPU	Intel@ D2550 1.86GHz
	Memory	Onboard DDR3 2GB
	USB 3.0	--
	USB 2.0	4
	OS support	Win XP、Win7、Linux
MC1T-1201N	CPU	Intel@ D2600 1.6GHz
	Memory	Onboard DDR3 2GB
	USB 3.0	--
	USB 2.0	4
	OS support	Win XP、Win7、Linux

型号		MC1T-1201
系统参数	处理器	Intel J1900/D2550/N2600处理器
	芯片组	Intel Bay trail/NM10
	内 存	Onboard DDR3 2GB/4GB
	存 储	1xmSATA，1xSATA(1.8"SATA Slim)
	1/0接口	2x GbE RJ45 Intel 82583V/I211， 1xUSB3.0，3/4xUSB2.0
		2x DB-9 COM1&COM2，RS-232/422/485
		2x DB-9 COM3&COM4，RS-232
		1x 音频输出接口
		2x 8Ω 1W 功放输出
		1x 凤凰端子远程开关接口
		1x一键还原系统按钮
	扩展槽	Mini-PCIEx2板载SIM卡插槽， 支持3G/4G/GPS模块(模块为可选配件)
	支持系统	WinXP、Win 7、Win 8、Win 10、Linux
显示屏	显示尺寸	10.4"TFT-LCD
	分辨率	800x600可选1024x768
	最大颜色	16.7M
	亮 度	450cd/平方米
	视 角	140/130(H/V)
	背光寿命	50，000小时
触摸屏	类 型	五线电阻屏
	通过率	78%
	使用寿命	250克点击，1000万次
电 源	电源输入	9-36V with 3-pin terminal block
	功 耗	----
结 构	材质	铝镁合金
	安装方式	VESA 75/面板安装
	Ip防护等级	前面板IP65
	尺 寸	318.8mmx 245mmx58.5mm
使用环境	工作温度	-20℃~60℃
	存储温度	-30℃~70℃
	存储湿度	10~90%

单位:mm

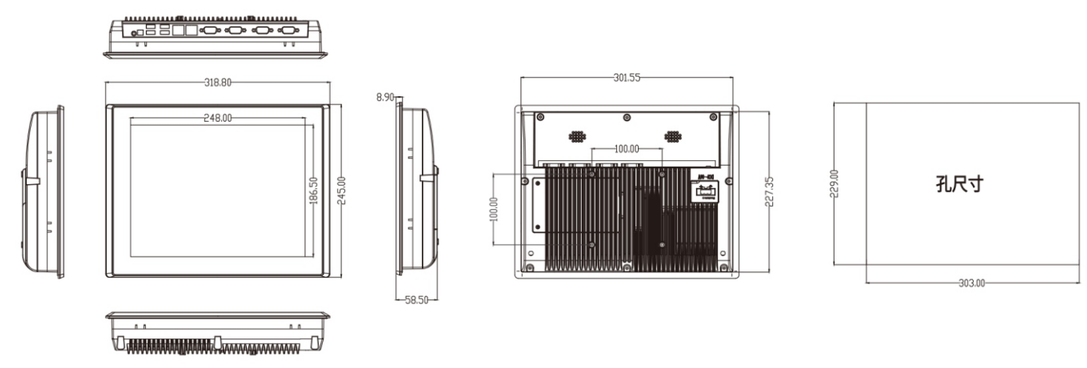

15吋触控

工业平板电脑

MC1T-1501

15吋触控平板电脑

基于Intel J1900/D2550/N2600处理器

MC1T-1501 是一款为人机界面应用而设计的触控平板电脑解决方案，采用 Intel J1900/D2550/N2600处理器，板载 4GB DDR 3内存，配备15吋分辨率为 1024x768 的液晶显示屏和高温五线电阻式触摸屏。整机采用 9~36V 直流供电，有效的控制电脑内部热量；提供更加多元化的数据存储装置，同时支持M SATA 和 SATA2.5 吋笔记本硬盘；集成了丰富的 I/O 接口，2xRS232 和2xRS232/RS422/485，两个10~1000M以太网口和3xUSB2.0和1xUSB3.0。

MC1T-1501支持面板嵌入式安装和壁挂式安装，只需要四颗安装卡子拧紧即可完成，安装和维护非常方便； 前面板符合 NEMA/IP65 防水防尘标准，有效的控制因现场飞溅的水滴和水蒸汽进入主机，影响设备正常工作；设备采用无风扇设计，有限的控制灰尘进入设备内部，保证了设备更加的稳定运行，通过外部表面散热片将系统内部热量快速散发，使其能够适应更恶劣的现场环境； 最适合应用于工厂自动化，机械制造，数控设备，纺织设备，智能电力，食品追溯等上位机监控和控制。

MC1T-1501兼容WinXP、Win 7、Win 8、Win 10、Linux等主流操作系统和嵌入式操作系统，可运行客户自主开发的基于以上操作系统的应用软件和程序，安装工业自动化组态软件即可组成强大的人机界面。

产品特点：

- 基于Intel J1900/D2550/N2600处理器
- 板载DDR3 2GB/4GB内存
- 支持2.5寸驱动器托架x 1，mSATA
- 支持一键恢复系统功能
- 宽温操作:-20℃~60℃
- 低功耗无风扇
- IP65 前面板防水
- DC 9~36V电压输入

订购信息：

产品型号		配 置
MC1T-1501J	CPU	Intel@ Qj1900，2.42Ghz
	Memory	Onboard DDR3 4GB
	USB 3.0	1
	USB 2.0	3
	OS support	Win7、Win8、Win10、 Linux
MC1T-1501D	CPU	Intel@ D2550 1.86GHz
	Memory	Onboard DDR3 2GB
	USB 3.0	--
	USB 2.0	4
	OS support	Win XP、Win7、Linux
MC1T-1501N	CPU	Intel@ D2600 1.6GHz
	Memory	Onboard DDR3 2GB
	USB 3.0	--
	USB 2.0	4
	OS support	Win XP、Win7、Linux

型号		MC1T-1501
系统参数	处理器	Intel J1900/D2550/N2600处理器
	系统内存	DDR3 4GB
	网 络	2x GbE RJ45 Intel 82583V/ I211
	1/0接口	2x USB3.0， 3/4X USB2.0
		2x DB-9 COM1& COM2， RS-232/422/485
		2x DB-9 COM3& COM4， RS-232
		1x 音频输出接口
		2x 8Ω 1W功放输出
		1x 凤凰端子远程开关接口
		1x 一键还原系统按钮
	存 储	1x mSATA 1x SATA
	扩展槽	Mini-PCIEx 1 板载SIM卡插槽，支持3G/4G模块
	支持系统	WinXP、Win 7、Win 8、Win 10、Linux
显示屏	LCD类型	15"TFT-LCD
	分辨率	1024x768
	最大颜色	16.7M
	亮 度	350cd/平方米
	视 角	140/130(H/V)
	背 光	LED
	背光寿命	50，000小时
触摸屏	类 型	五线电阻屏
	通过率	78%
	使用寿命	250克点击，1000万次
电 源	电源输入	DC 9-36V 3-pin 凤凰端子
结 构	材 质	铝镁合金
	安装方式	VESA 100/面板安装
	尺 寸	378mmx 287mmx61mm
	重 量	TBD
使用环境	工作温度	-20℃~60℃
	存储温度	-30℃~70℃
	存储湿度	10~90%

单位:mm

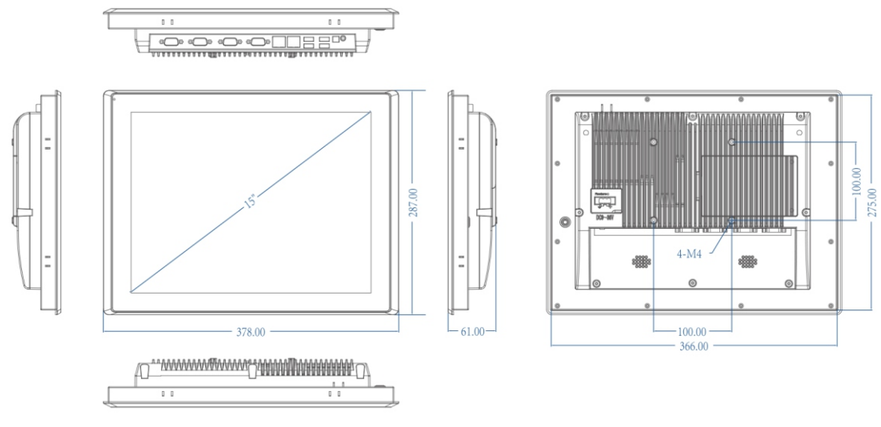

高性能低功耗

嵌入式无风扇工控机


蓝色


银色


黑色

MC1C-3662

嵌入式无风扇工控机

采用Intel J1900处理器

MC1C-3662是一款无风扇嵌入式工控机解决方案，采用Inter J1900四核处理器，板载 DDR3 4GB内存，支持 VGA+HDMI显示输出，支持独立双显，支持一个2.5寸硬盘位，支持mSATA，支持一个USB3.0接口和五个USB2.0接口，无风扇设计，支持一键还原，支持远程开关，工作温度：-20℃~ 70℃，整机采用 9~36V 宽电压直流电源输入。设备采用无风扇设计，有效的控制灰尘进入设备内部，保证了设备更加的稳定运行，通过外部表面散热片将系统内部热量快速散发，使其能够适应更恶劣的现场环境；最适合应用于工厂自动化，机械制造，数控设备，纺织设备，智能电力，食品追溯等上位机监控和控制。

MC1C-3662产品兼容Win 7、Win 8、Win 10、Linux等主流操作系统和嵌入式操作系统，可运行客户自主开发的基于以上操作系统的应用软件和程序，安装工业自动化组态软件即可组成强大的人机界面。

产品特点：

- 板载Intel Bay Trail J1900 2.42GHz CPU
- 板载DDR3 4GB内存
- 支持VGA+HDMI显示输出，支持独立双显
- 支持1个2.5吋硬盘位， 支持mSATA
- 支持1x USB3.0、5x USB2.0接口
- 无风扇设计，支持一键还原，支持远程开关
- 工作温度：-20℃~70℃
- DC 9~36V宽压直流电源输入

订购信息：

产品型号	配 置
MC1C-3662-J1900	J1900 CPU | 4GB Memory | 5x USB2.0 | 1x USB3.0 | 2x LAN | 6x COM | 1x Power Adapter

型 号		MC1C-3662
系统参数	处理器	Intel Celeron J1900 4-Core 2.42GHz处理器
	芯片组	Intel Bay Trail
	内 存	板载4GB DDR3
	磁 盘	支持SSD/HDD，mSATA
	显 示	HDMI， VGA
	网 口	2xGBE Rj45 Intel i211
	I/O接口	5个USB2.0， 1xUSB3.0
		4xDb9 RS232/485， 2x Db9 Rs232
		1x Audio Line-out
		16Bit GPIO
		2x天线， 支持Wifi/3G/4G
		1x Power Button 1x Power Input 1x Power LED 1xHDD LED 1xRemote om/off switch 1xOne-key recovery button
扩 展	扩展接口	Mini-Card x1withSIMCardfor3g/4g Mini-Card x1forWIFI/BLT Mini-Card x1formSATA LPC Bus x 1
结 构	材 质	铝合金
	颜 色	蓝色/银色/黑色(可选)
	安装方式	嵌入式安装/壁挂式安装/导轨安装
	尺 寸	247mmx132mmx 61.4mm(WxDxH)
	重 量	2KG
电源输入	电源输入	9~36V直流电源输入3pin接线端子
环境参数	工作温度	-10℃~60℃
	存储温度	-20℃~70℃
	工作湿度	10%-95%
操作系统	操作系统	Win 7、win 8、win 10、Linux

单位:mm

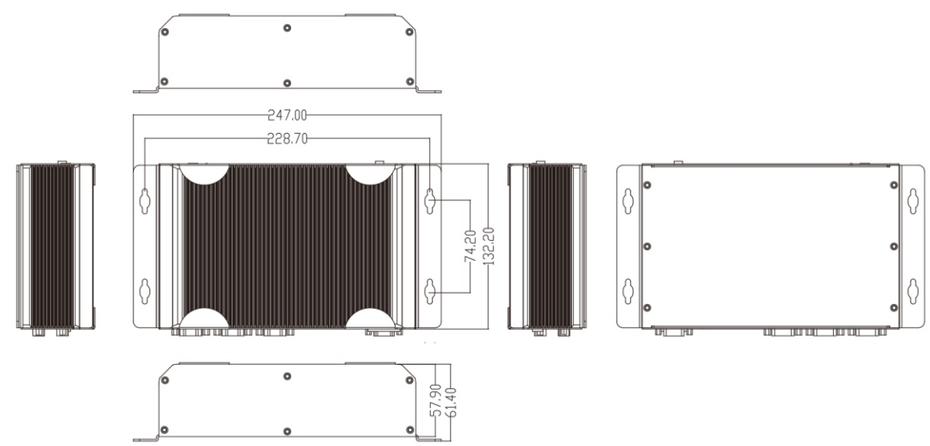

高性能低功耗

嵌入式无风扇工控机

MC1C-2120

嵌入式无风扇工控机

基于第6/7代 Intel SkyLake/kaby Lake平台
板载 Intel i3 6100U/Intel i5 7200U/
Intel Celeron 3865U处理器

MC1C-2120 是一款无风扇嵌入式工控机解决方案，基于第 6/7代 Intel SkyLake/kaby Lake平台，板载Intel i3 6100U/i5 7200U/Celeron 3865U处理器， 支持一个DDR4内存插槽，最大支持16GB， 一个SATA3.0接口，一个MSATA 接口。支持 VGA+HDMI显示输出，支持同步异步双显，支持四个USB3.0，两个 USB2.0， 两个 LAN，六个 COM。无风扇设计低功耗、高性能。支持DC 9~36V 宽电压直流电源输入。

设备采用无风扇设计，有效的控制灰尘进入设备内部，保证了设备更加的稳定运行，通过外部表面散热片将系统内部热量快速散发，使其能够适应更恶劣的现场环境；最适合应用于工厂自动化，机械制造，数控设备，纺织设备，智能电力等上位机监控和控制。

MC1C-2120产品兼容Win 7、Win 8、Win 10、Linux等主流操作系统和嵌入式操作系统，可运行客户自主开发的基于以上操作系统的应用软件和程序，安装工业自动化组态软件即可组成强大的人机界面。

产品特点：

- 基于第6/7代 Intel SkyLake/kaby Lake平台
- 板载Intel i3 6100U/i5 7200U/Celeron 3865U处理器
- 支持1条DDR4内存插槽， 最大支持16GB
- 支持1个SATA3.0接口， 1个MSATA接口
- 支持VGA+HDMI显示输出， 支持同步异步双显
- 支持4个USB3.0、2个USB2.0、2个LAN、6个COM
- 无风扇设计、低功耗、高性能
- 支持DC 9~36V宽电压直流电源输入

订购信息：

产品型号	配 置
MC1C-2120-6100	板载Intel i3 6100U (双核四线程， 主频2.3GHz，功耗15W)
MC1C-2120-7200	板载Intel i5 7200U (双核四线程， 主频2.5GHz，最大睿频3.1GHz， 功耗15W)
MC1C-2120-3865	板载Intel Celeron 3865U (双核， 主频1.8GHz，功耗15W)

型 号	MC1C-2120
机箱颜色	黑色
机箱材质	优质全铝合金
处理器	板载Intel i3 6100U(双核四线程， 主频2.3GHz， 功耗15W)
	板载Intel i5 7200U(双核四线程， 主频2.5GHz， 功耗15W)
	板载Intel Celeron 3865U(双核， 主频1.8GHz， 功耗15W)
CPU架构	Intel SkyLake/kaby Lake
内存	1条SO DIMM插槽， 支持DDR4 2133MHz， 最大支持16GB
BIOS	SPI AMI EFI BIOS
显示芯片	集成Intel HD Graphics 520/620/610核心显卡
显示接口	1个VGA， 1个HDMI(支持同步异步双屏显示)
前面板I/O接口	1个VGA， 2个USB2.0
	1个电源开关， 1个9-36V DC IN电源输入接口
后面板I/O接口	1个HDMI，4个USB3.0， 2个千兆以太网
	6个COM：COM5-6为RS232/RS485/RS422，COM1-4为RS 232
	支持Mic in， Line out接口
扩展接口	支持1个MINI PCIE通道(可选WIFI/3G/4G)，带SIM卡座
	可选GPIO接口(标准出货不带此接口)
网 卡	2个Intel I211 10/100/1000M以太网
WIFI	WIFI模块可选
存储空间	1个SATA3.0接口，1个MSATA接口
供电电源	12V电源适配器
工作温度	-10℃~60℃
存储温度	-40℃~80℃
工作湿度	10%-95%
产品尺寸	232.5mmx133mmx 66.5mm(WxDxH)
整机重量	2KG
安装方式	嵌入式安装/壁挂式安装
操作系统	Win 7、win 8、win 10、Linux

单位:mm

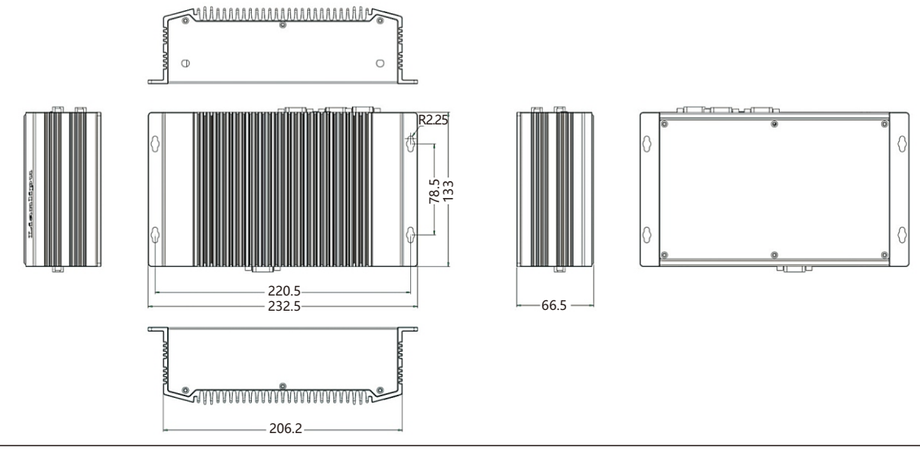

高性能低功耗

嵌入式无风扇工控机

MC1C-2124L

嵌入式无风扇工控机

基于第6/7代 Intel SkyLake/kaby Lake平台
板载 Intel i3 6100U/Intel i5 7200U/
Intel Celeron 3865U处理器

MC1C-2124L是一款无风扇嵌入式工控机解决方案，基于第 6/7代 Intel SkyLake/kaby Lake平台，板载Intel i3 6100U/i5 7200U/Celeron 3865U处理器，支持一个DDR4内存插槽，最大支持16GB，一个SATA3.0接口，一个MSATA 接口。支持 VGA+HDMI显示输出，支持同步异步双显，支持四个USB3.0、两个 USB 2.0，四个 LAN(其中两个支持POE功能)，四个COM。无风扇设计低功耗、高性能。支持DC 9~36V宽电压直流电源输入。

设备采用无风扇设计，有效的控制灰尘进入设备内部，保证了设备更加的稳定运行，通过外部表面散热片将系统内部热量快速散发，使其能够适应更恶劣的现场环境；最适合应用于工厂自动化，机械制造，数控设备，纺织设备，智能电力等上位机监控和控制。

MC1C-2124L产品兼容Win7、Win8、Win10、Linux等主流操作系统和嵌入式操作系统，可运行客户自主开发的基于以上操作系统的应用软件和程序，安装工业自动化组态软件即可组成强大的人机界面。

产品特点：

- 基于第6/7代 Intel SkyLake/kaby Lake平台
- 板载Intel i3 6100U/i5 7200U/Celeron 3865U处理器
- 支持1条DDR4内存插槽，最大支持16GB
- 支持1个SATA3.0接口，1个MSATA接口
- 支持VGA+HDMI显示输出，支持同步异步双显
- 4个LAN(其中LAN 1、LAN 2支持POE功能)
- 支持4个USB3.0、2个USB2.0、4个COM
- 无风扇设计、低功耗、高性能
- 支持9~36V宽电压直流电源输入

订购信息：

产品型号	配 置
MC1C-2124L-6100	板载Intel i3 6100U (双核四线程，主频2.3GHz，功耗15W)
MC1C-2124L-7200	板载Intel i5 7200U (双核四线程，主频2.5GHz，最大睿频3.1GHz，功耗15W)
MC1C-2124L-3865	板载Intel Celeron 3865U (双核，主频1.8GHz，功耗15W)

型 号	MC1C-2124L
机箱颜色	黑色
机箱材质	优质全铝合金
处理器	板载Intel i3 6100U(双核四线程，主频2.3GHz，功耗15W)
	板载Intel i5 7200U(双核四线程，主频2.5GHz，功耗15W)
	板载Intel Celeron 3865U(双核，主频1.8GHz，功耗15W)
CPU架构	Intel SkyLake/kaby Lake
内存	1条SO DIMM插槽，支持DDR4 2133MHz，最大支持16GB
BIOS	SPI AMI EFI BIOS
显示芯片	集成Intel HD Graphics 520/620/610核心显卡
显示接口	1个VGA，1个HDMI(支持同步异步双屏显示)
前面板I/O接口	1个VGA，2个USB2.0
	1个电源开关，1个9-36V DC IN电源输入接口
后面板I/O接口	1个HDMI，4个USB3.0，4个RS232串口
	4个千兆以太网口(其中LAN 1、LAN 2支持POE功能)
	支持Mic in，Line out接口
扩展接口	支持1个MINI PCIE通道(可选WIFI/3G/4G)，带SIM卡座
	可选GPIO接口(标准出货不带此接口)
网 卡	4个Intel I211 10/100/1000M以太网
WIFI	WIFI模块可选
存储空间	1个SATA3.0接口，1个MSATA接口
供电电源	12V电源适配器
工作温度	-10℃~60℃
存储温度	-40℃~80℃
工作湿度	10%-95%
产品尺寸	232.5mmx133mmx 66.5mm(WxDxH)
整机重量	2KG
安装方式	嵌入式安装/壁挂式安装
操作系统	Win 7、win 8、win 10、Linux

单位:mm

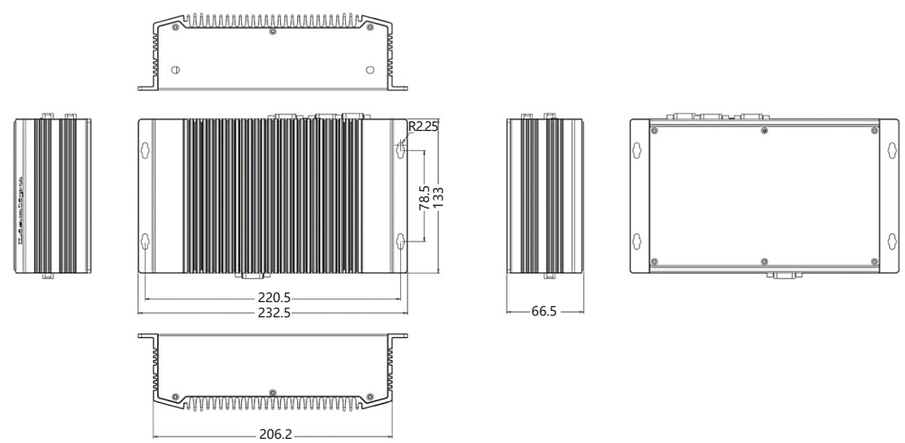

高性能低功耗
嵌入式无风扇工控机

MC1C-2126LF

嵌入式无风扇工控机

基于第6/7代 Intel SkyLake/kaby Lake平台
板载 Intel i3 6100U/Intel i5 7200U/
Intel Celeron 3865U处理器

MC1C-2126LF是一款无风扇嵌入式工控机解决方案，基于第 6/7代 Intel SkyLake/kaby Lake平台，板载 Intel i3 6100U/i5 7200U/Celeron 3865U处理器，支持一个DDR4内存插槽，最大支持16GB，一个SATA3.0接口，一个MSATA 接口。支持 VGA+HDMI显示输出，支持同步异步双显，支持四个USB3.0、两个 USB 2.0，六个LAN(其中四个支持POE功能)，两个COM。无风扇设计低功耗、高性能。支持DC 9~36V宽电压直流电源输入。

设备采用无风扇设计，有效的控制灰尘进入设备内部，保证了设备更加的稳定运行，通过外部表面散热片将系统内部热量快速散发，使其能够适应更恶劣的现场环境；最适合应用于工厂自动化，机械制造，数控设备，纺织设备，智能电力等上位机监控和控制。

MC1C-2126LF产品兼容Win7、Win8、Win10、Linux等主流操作系统和嵌入式操作系统，可运行客户自主开发的基于以上操作系统的应用软件和程序，安装工业自动化组态软件即可组成强大的人机界面。

产品特点：

- 基于第6/7代 Intel SkyLake/kaby Lake平台
- 板载Intel i3 6100U/i5 7200U/Celeron 3865U处理器
- 支持1条DDR4内存插槽，最大支持16GB
- 支持1个SATA3.0接口，1个MSATA接口
- 支持VGA+HDMI显示输出，支持同步异步双显
- 4个LAN(其中LAN1、LAN2、LAN3、LAN4支持POE功能)
- 支持4个USB3.0、2个USB2.0、4个COM
- 无风扇设计、低功耗、高性能
- 支持9~36V宽电压直流电源输入

订购信息：

产品型号	配 置
MC1C-2126LF-6100	板载Intel i3 6100U (双核四线程，主频2.3GHz，功耗15W)
MC1C-2126LF-7200	板载Intel i5 7200U (双核四线程，主频2.5GHz，最大睿频3.1GHz，功耗15W)
MC1C-2126LF-3865	板载Intel Celeron 3865U (双核，主频1.8GHz，功耗15W)

型 号	MC1C-2126LF
机箱颜色	黑色
机箱材质	优质全铝合金
处理器	板载Intel i3 6100U(双核四线程，主频2.3GHz，功耗15W)
	板载Intel i5 7200U(双核四线程，主频2.5GHz，功耗15W)
	板载Intel Celeron 3865U(双核，主频1.8GHz，功耗15W)
CPU架构	Intel SkyLake/kaby Lake
内存	1条SO DIMM插槽，支持DDR4 2133MHz，最大支持16GB
BIOS	SPI AMI EFI BIOS
显示芯片	集成Intel HD Graphics 520/620/610核心显卡
显示接口	1个VGA，1个HDMI(支持同步异步双屏显示)
前面板I/O接口	1个VGA，2个USB2.0
	1个电源开关，1个9-36V DC IN电源输入接口
后面板I/O接口	1个HDMI，4个USB3.0，4个RS232串口
	4个千兆以太网口(其中LAN1、LAN2、LAN3、LAN4支持POE功能)
	支持Mic in，Line out接口
扩展接口	支持1个MINI PCIE通道(可选WIFI/3G/4G)，带SIM卡座
	可选GPIO接口(标准出货不带此接口)
网 卡	4个Intel I211 10/100/1000M以太网
WIFI	WIFI模块可选
存储空间	1个SATA3.0接口，1个MSATA接口
供电电源	12V电源适配器
工作温度	-10℃~60℃
存储温度	-40℃~80℃
工作湿度	10%-95%
产品尺寸	232.5mmx133mmx 66.5mm(WxDxH)
整机重量	2KG
安装方式	嵌入式安装/壁挂式安装
操作系统	Win 7、win 8、win 10、Linux

单位:mm

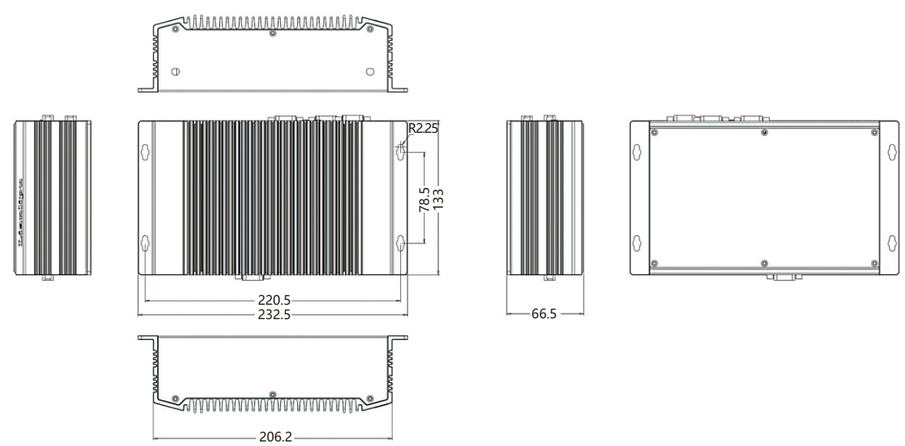

6串口高性能宽温宽压

嵌入式无风扇工控机

MC1C-3720C

嵌入式无风扇工控机

基于第6/7代 Intel SkyLake/kaby Lake平台
板载 Intel i3 7100U/Intel i5 7200U/
Intel Celeron 3865U处理器

MC1C-3720C工控主机是一款高性能宽温宽压工业电脑，内部无线连接，性能稳定可靠。

平台采用低功耗处理器，全面支持 Intel i3 7100U/i5 7200U/3865U处理器；丰富的 I/O 接口，VGA+HDMI 双显示接口，两个USB2.0，四个USB3.0，两个100/1000M Intel 网口，四个RS232/422/485串口，两个Rs232 串口，16路带光耦隔离 GPIO，一键还原系统功能，音频输入输出，PS/2接口。

支持嵌入式、壁挂、桌面等多种安装方式，广泛应用于工业产线 、机械设备、检测设备、商用收银及其他任何场景。

产品特点：

- 高性能宽温宽压工业电脑， 内部无线连接， 性能稳定可靠
- 基于Intel i3 7100U/i5 7200U/3865U处理器
- 支持VGA+HDMI双显示接口， 2个USB2.0， 4个USB3.0
- 支持2个1000M Intel网口， 4个RS232/422/485， 2个RS232
- 支持16路带光耦隔离GPIO， 支持一键还原系统功能
- 支持音频输入输出， PS/2接口和SIM卡插槽
- 支持嵌入式、壁挂、桌面等多种安装方式

订购信息：

产品型号	配 置
MC1C-3720C-7100	板载Intel i3 7100U (双核四线程， 主频2.4GHz， 功耗15W)
MC1C-3720C-7200	板载Intel i5 7200U (双核四线程， 主频2.5GHz，最大睿频3.1GHz， 功耗15W)
MC1C-3720C-3865	板载Intel Celeron 3865U (双核， 主频1.8GHz，功耗15W)

型 号	MC1C-3720C
机箱颜色	黑色
机箱材质	优质全铝合金
处理器	板载Intel i3 7100U(双核四线程， 主频2.4GHz， 功耗15W)
	板载Intel i5 7200U(双核四线程， 主频2.5GHz， 功耗15W)
	板载Intel Celeron 3865U(双核， 主频1.8GHz， 功耗15W)
CPU架构	Intel SkyLake/kaby Lake
内 存	1条DDR4 SO-DIMM插槽， 最大支持16GB
存 储	支持SSD, 支持7+15 2.5寸笔记本硬盘
显示芯片	CPU集成Intel HD Graphics 620/610核心显卡
显示接口	1个VGA, 1个HDMI(支持同步异步双屏显示)
USB	4个USB3.0，2个USB2.0
COM	COM 1-2、5-6支持RS232/422/485、COM 3-4支持RS232
网 卡	2个Intel I 211千兆以太网口
音 频	支持Mic in， Line out接口
键盘鼠标	1个PS/2接口
GPIO	带光耦隔离，支持5-24V电压输入； 8位GPI、8位GPO(3.5双层凤凰端子)
WIFI	WIFI模块可选
一键还原	支持系统一键还原功能
远程开关	SW(远程开关，3.5凤凰端子)
供电电源	9-36V直流宽压输入
整机功耗	<30W
工作温度	-20℃~60℃
存储温度	-40℃~85℃
工作湿度	10%-95%
产品尺寸	232.5mm x 197.7mm x 66.5mm(WxDxH)
整机重量	2.5KG
安装方式	嵌入式 / 桌面式 / 壁挂式安装
操作系统	Win 7、win 8、win 10、 Linux

单位:mm

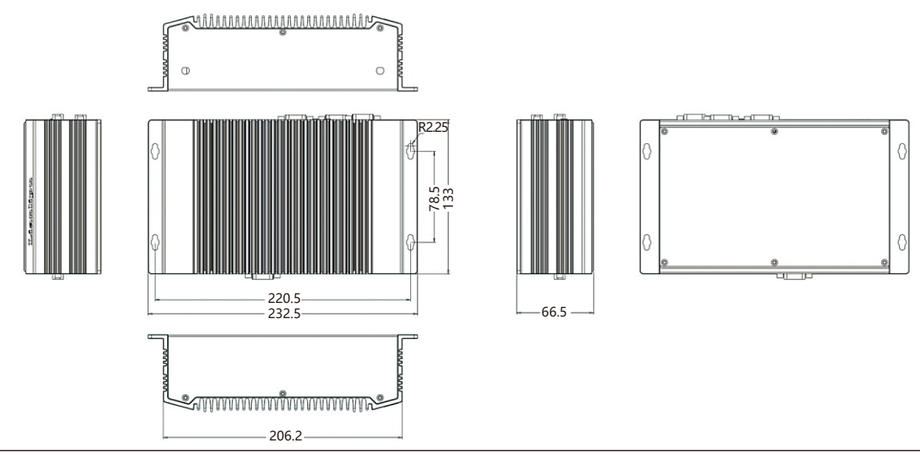

6网口低功耗高性能

嵌入式无风扇工控机

MC1C-2126L

嵌入式无风扇工控机

基于第6/7代 Intel SkyLake/kaby Lake平台
板载 Intel i3 6100U/Intel i5 7200U/
Intel Celeron 3865U处理器

MC1C-2126L 是一款无风扇嵌入式工控机解决方案，基于第6/7代Intel SkyLake/kaby Lake平台，板载Intel i3 6100U/i5 7200U/Celeron 3865U处理器，支持一个DDR4内存插槽，最大支持16GB，一个SATA3.0接口，一个MSATA 接口。支持VGA+HDMI显示输出，支持同步异步双显，支持四个USB3.0、两个USB2.0，六个 LAN，两个COM。无风扇设计低功耗、高性能。支持 DC 9~36V宽电压直流电源输入。

设备采用无风扇设计，有效的控制灰尘进入设备内部，保证了设备更加的稳定运行，通过外部表面散热片将系统内部热量快速散发，使其能够适应更恶劣的现场环境；最适合应用于工厂自动化，机械制造，数控设备，纺织设备，智能电力等上位机监控和控制。

MC1C-2126L产品兼容 Win7、Win8、Win10、Linux等主流操作系统和嵌入式操作系统，可运行客户自主开发的基于以上操作系统的应用软件和程序，安装工业自动化组态软件即可组成强大的人机界面。

产品特点：

- 基于第6/7代 Intel SkyLake/kaby Lake平台
- 板载Intel i3 6100U/i5 7200U/Celeron 3865U处理器
- 支持1条DDR4内存插槽，最大支持16GB
- 支持1个SATA 3.0接口，1个MSATA接口
- 支持VGA+HDMI显示输出，支持同步异步双显
- 支持4个USB3.0、2个USB2.0、6个LAN、2个COM
- 无风扇设计、低功耗、高性能
- 支持DC 9~36V宽电压直流电源输入

订购信息：

产品型号	配 置
MC1C-2126L-6100	板载Intel i3 6100U (双核四线程，主频2.3GHz，功耗15W)
MC1C-2126L-7200	板载Intel i5 7200U (双核四线程，主频2.5GHz，最大睿频3.1GHz，功耗15W)
MC1C-2126L-3865	板载Intel Celeron 3865U (双核，主频1.8GHz，功耗15W)

型 号	MC1C-2126L
机箱颜色	黑色
机箱材质	优质全铝合金
处理器	板载Intel i3 6100U(双核四线程，主频2.3GHz，功耗15W)
	板载Intel i5 7200U(双核四线程，主频2.5GHz，功耗15W)
	板载Intel Celeron 3865U(双核，主频1.8GHz，功耗15W)
CPU架构	Intel SkyLake/kaby Lake
内存	1条SO DIMM插槽，支持DDR4 2133MHz，最大支持16GB
BIOS	SPI AMI EFI BIOS
显示芯片	集成Intel HD Graphics 520/620/610核心显卡
显示接口	1个VGA，1个HDMI(支持同步异步双屏显示)
前面板I/O接口	1个VGA，2个USB2.0
	1个电源开关，1个9-36V DC IN电源输入接口
后面板I/O接口	1个HDMI，4个USB3.0，4个RS232串口
	6个千兆以太网
	支持Mic in，Line out接口
扩展接口	支持1个MINI PCIE通道(可选WIFI/3G/4G)，带SIM卡座
	可选GPIO接口(标准出货不带此接口)
网 卡	4个Intel I211 10/100/1000M以太网
WIFI	WIFI模块可选
存储空间	1个SATA3.0接口，1个MSATA接口
供电电源	12V电源适配器
工作温度	-10℃~60℃
存储温度	-40℃~80℃
工作湿度	10%-95%
产品尺寸	232.5mmx133mmx 66.5mm(WxDxH)
整机重量	2KG
安装方式	嵌入式安装/壁挂式安装
操作系统	Win 7、win 8、win 10、Linux

单位:mm

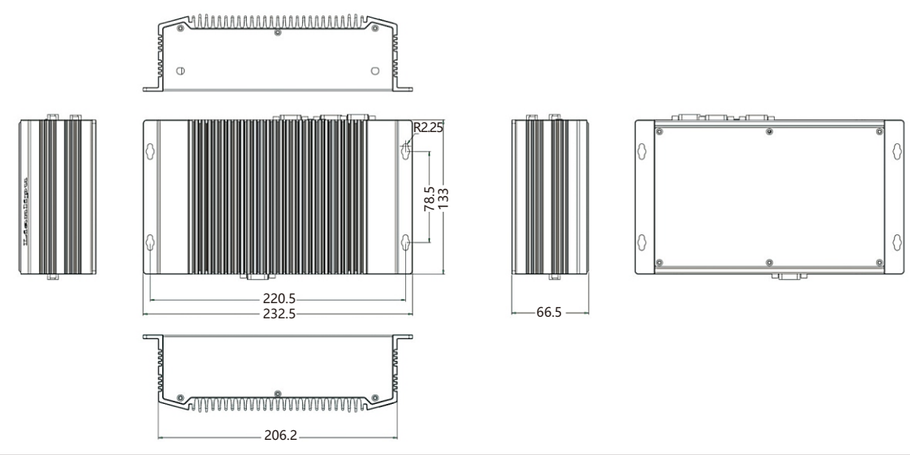

6网口4个POE高性能宽温宽压

嵌入式无风扇工控机

MC1C-3720PF

嵌入式无风扇工控机

基于第6/7代 Intel SkyLake/kaby Lake平台
板载 Intel i3 7100U/Intel i5 7200U/
Intel Celeron 3865U 处理器

MC1C-3720PF工控主机是一款高性能宽温宽压工业电脑，内部无线连接，性能稳定可靠。

平台采用低功耗处理器，全面支持 Intel i3 7100U/i5 7200U/3865U 处理器； 丰富的 I/O 接口，VGA+HDMI 双显示接口，两个USB2.0，四个USB3.0，六个 100/1000M Intel网口(其中LAN1、LAN2、LAN3、LAN4支持 POE功能)，2个RS232/422/485串口，16路带光耦隔离GPIO，一键还原系统功能，音频输入输出，PS/2接口。

支持嵌入式、壁挂、桌面等多种安装方式，广泛应用于工业产线 、机械设备、检测设备、商用收银及其他任何场景。

产品特点：

- 高性能宽温宽压工业电脑，内部无线连接，性能稳定可靠
- 基于Intel i3 7100U/i5 7200U/3865U处理器
- 支持VGA+HDMI双显示接口， 2个USB2.0，4个USB3.0
- 支持6个1000M Intel网口(LAN1、LAN2、LAN3、LAN4支持POE功能)， 支持2个RS232/422/ 485
- 支持16路带光耦隔离GPIO，支持一键还原系统功能
- 支持音频输入输出， PS/2接口和SIM卡插槽
- 支持嵌入式、壁挂、桌面等多种安装方式

订购信息：

产品型号	配 置
MC1C-3720PF-7100	板载Intel i3 7100U (双核四线程， 主频2.4GHz， 功耗15W)
MC1C-3720PF-7200	板载Intel i5 7200U (双核四线程， 主频2.5GHz，最大睿频3.1GHz， 功耗15W)
MC1C-3720PF-3865	板载Intel Celeron 3865U (双核， 主频1.8GHz，功耗15W)

型 号	MC1C-3720PF
机箱颜色	黑色
机箱材质	优质全铝合金
处理器	板载Intel i3 7100U(双核四线程， 主频2.4GHz， 功耗15W)
	板载Intel i5 7200U(双核四线程， 主频2.5GHz， 功耗15W)
	板载Intel Celeron 3865U(双核， 主频1.8GHz， 功耗15W)
CPU架构	Intel SkyLake/kaby Lake
内 存	1条DDR4 SO-DIMM插槽， 最大支持16GB
存 储	支持SSD，支持7+15 2.5寸笔记本硬盘
显示芯片	CPU集成 Intel HD Graphics 620/610核心显卡
显示接口	1个VGA， 1个HDMI(支持同步异步双屏显示)
USB	4个USB3.0， 2个USB2.0
COM	COM1-2支持RS232/422/485
网 卡	LAN1-4为Intel I211千兆网口， 支持POE功能 LAN5-6为Intel I211千兆网口
音 频	支持Mic in， Line out接口
键盘鼠标	1个PS/2接口
GPIO	带光耦隔离，支持5-24V电压输入； 8位GPI、8位GPO(3.5双层凤凰端子)
WIFI	WIFI模块可选
一键还原	支持系统一键还原功能
远程开关	SW(远程开关，3.5凤凰端子)
供电电源	9-36V直流宽压输入
整机功耗	<30W
工作温度	-20℃~60℃
存储温度	-40℃~80℃
工作湿度	10%-95%
产品尺寸	232.5mmx197.7mmx 66.5mm(WxDxH)
整机重量	2.5KG
安装方式	嵌入式/桌面式/壁挂式安装
操作系统	Win 7、win 8、win 10、Linux

单位:mm

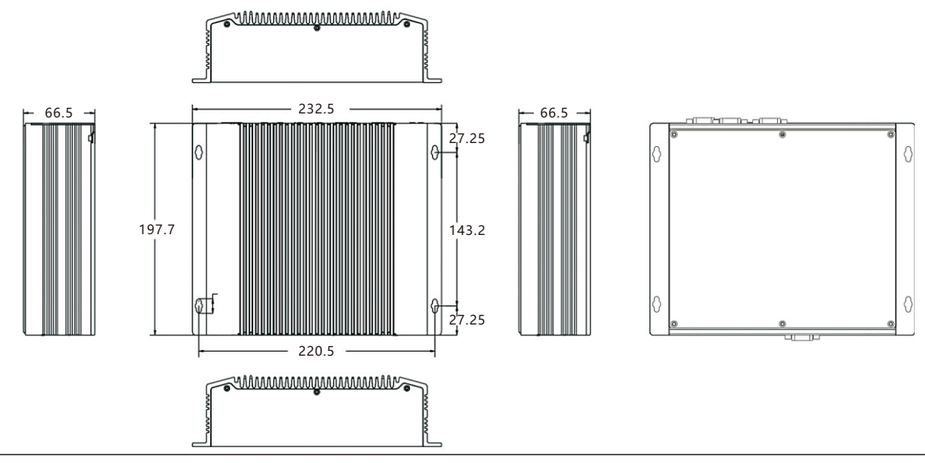

4网口支持2POE高性能宽温宽压

嵌入式无风扇工控机

MC1C-3720P

嵌入式无风扇工控机

基于第6/7代 Intel SkyLake/kaby Lake平台
板载 Intel i3 7100U/Intel i5 7200U/
Intel Celeron 3865U 处理器

MC1C-3720P工控主机是一款高性能宽温宽压工业电脑，内部无线连接，性能稳定可靠。

平台采用低功耗处理器，全面支持 Intel i3 7100U / i5 7200U / 3865U 处理器； 丰富的 I/O 接口，VGA+HDMI 双显示接口，两个 USB 2.0，四个 USB3.0，四个 100/1000M Intel 网口(其中 LAN 1、LAN 2 支持 POE功能)，2个 RS232/422/485串口，2个 Rs232串口，16 路带光耦隔离 GPIO，一键还原系统功能，音频输入输出，PS/2接口。

支持嵌入式、壁挂、桌面等多种安装方式，广泛应用于工业产线、机械设备、检测设备、商用收银及其他任何场景。

产品特点：

- 高性能宽温宽压工业电脑，内部无线连接，性能稳定可靠
- 基于Intel i3 7100U/i5 7200U/3865U处理器
- 支持 VGA+HDMI 双显示接口， 两个USB2.0， 四个USB3.0
- 支持4个1000M Intel网口(LAN1、LAN2支持POE功能)
- 2个RS232/422/485，2个RS232
- 支持16路带光耦隔离GPIO， 支持一键还原系统功能
- 支持音频输入输出， PS/2接口和SIM卡插槽
- 支持嵌入式、壁挂、桌面等多种安装方式

订购信息：

产品型号	配 置
MC1C-3720P-7100	板载Intel i3 7100U (双核四线程， 主频2.4GHz， 功耗15W)
MC1C-3720P-7200	板载Intel i5 7200U (双核四线程， 主频2.5GHz，最大睿频3.1GHz， 功耗15W)
MC1C-3720P-3865	板载Intel Celeron 3865U (双核， 主频1.8GHz，功耗15W)

型 号	MC1C-3720P
机箱颜色	黑色
机箱材质	优质全铝合金
处理器	板载Intel i3 7100U(双核四线程， 主频2.4GHz， 功耗15W)
	板载Intel i5 7200U(双核四线程， 主频2.5GHz， 功耗15W)
	板载Intel Celeron 3865U(双核， 主频1.8GHz， 功耗15W)
CPU架构	Intel SkyLake/kaby Lake
内 存	1条DDR4 SO-DIMM插槽， 最大支持16GB
存 储	支持SSD，支持7+15 2.5寸笔记本硬盘
显示芯片	CPU集成 Intel HD Graphics 620/610核心显卡
显示接口	1个VGA， 1个HDMI(支持同步异步双屏显示)
USB	4个USB3.0， 2个USB2.0
COM	COM1-2支持RS232/422/485， COM3-4支持RS232
网 卡	LAN1-2为Intel I211千兆网口， 支持POE功能 LAN3-4为Intel I211千兆网口
音 频	支持Mic in， Line out接口
键盘鼠标	1个PS/2接口
GPIO	带光耦隔离，支持5-24V电压输入； 8位GPI、8位GPO(3.5双层凤凰端子)
WIFI	WIFI模块可选
一键还原	支持系统一键还原功能
远程开关	SW(远程开关，3.5凤凰端子)
供电电源	9-36V直流宽压输入
整机功耗	<30W
工作温度	-20℃~60℃
存储温度	-40℃~80℃
工作湿度	10%-95%
产品尺寸	232.5mmx197.7mmx 66.5mm(WxDxH)
整机重量	2.5KG
安装方式	嵌入式/桌面式/壁挂式安装
操作系统	Win 7、win 8、win 10、Linux

单位:mm

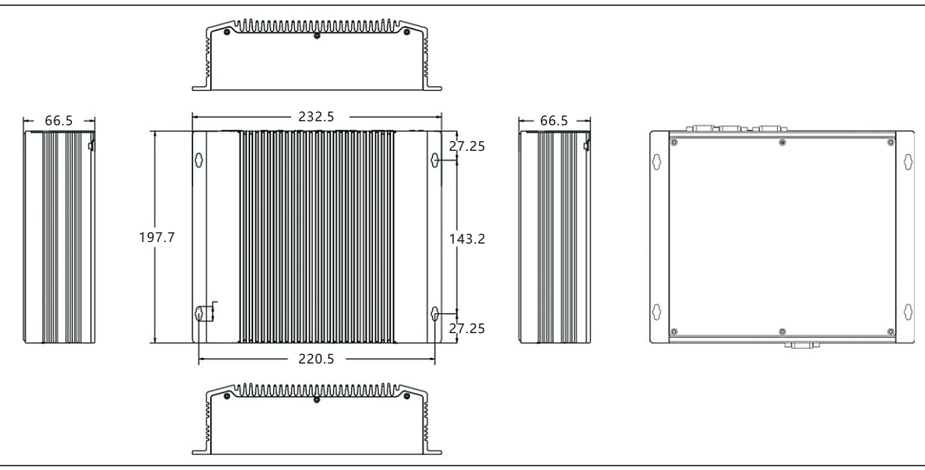

6网口高性能宽温宽压

嵌入式无风扇工控机

MC1C-3720L

嵌入式无风扇工控机

基于第6/7代 Intel SkyLake/kaby Lake平台
板载 Intel i3 7100U/Intel i5 7200U/
Intel Celeron 3865U 处理器

MC1C-3720L工控主机是一款高性能宽温宽压工业电脑，内部无线连接，性能稳定可靠。

平台采用低功耗处理器，全面支持 Intel i3 7100U /i5 7200U /3865U 处理器； 丰富的 I/O 接口，VGA+HDMI 双显示接口，两个 USB 2.0，四个 USB3.0，六个 100 /1000M Intel 网口，两个 RS232 /422 /485 串口，两个RS232串口，16 路带光耦隔离 GPIO，一键还原系统功能，音频输入输出，PS/2接口。

支持嵌入式、壁挂、桌面等多种安装方式，广泛应用于工业产线、机械设备、检测设备、商用收银及其他任何场景。

产品特点：

- 高性能宽温宽压工业电脑，内部无线连接，性能稳定可靠
- 基于Intel i3 7100U / i5 7200U / 3865U处理器
- 支持VGA+HDMI双显示接口， 2个USB2.0， 4个USB3.0
- 支持6个1000M Intel网口， 2个RS232/422/485， 2个RS232
- 支持16路带光耦隔离GPIO， 支持一键还原系统功能
- 支持音频输入输出， PS/2接口和SIM卡插槽
- 支持嵌入式、壁挂、桌面等多种安装方式

订购信息：

产品型号	配 置
MC1C-3720L-7100	板载Intel i3 7100U (双核四线程， 主频2.4GHz， 功耗15W)
MC1C-3720L-7200	板载Intel i5 7200U (双核四线程， 主频2.5GHz，最大睿频3.1GHz， 功耗15W)
MC1C-3720L-3865	板载Intel Celeron 3865U (双核， 主频1.8GHz，功耗15W)

型 号	MC1C-3720L
机箱颜色	黑色
机箱材质	优质全铝合金
处理器	板载Intel i3 7100U(双核四线程， 主频2.4GHz， 功耗15W)
	板载Intel i5 7200U(双核四线程， 主频2.5GHz， 功耗15W)
	板载Intel Celeron 3865U(双核， 主频1.8GHz， 功耗15W)
CPU架构	Intel SkyLake/kaby Lake
内 存	1条DDR4 SO-DIMM插槽， 最大支持16GB
存 储	支持SSD，支持7+15 2.5寸笔记本硬盘
显示芯片	CPU集成 Intel HD Graphics 620/610核心显卡
显示接口	1个VGA， 1个HDMI(支持同步异步双屏显示)
USB	4个USB3.0， 2个USB2.0
COM	COM1-2支持RS232/422/485,COM3-4支持RS232
网 卡	6个 Intel I211千兆以太网口
音 频	支持Mic in， Line out接口
键盘鼠标	1个PS/2接口
GPIO	带光耦隔离，支持5-24V电压输入； 8位GPI、8位GPO(3.5双层凤凰端子)
WIFI	WIFI模块可选
一键还原	支持系统一键还原功能
远程开关	SW(远程开关，3.5凤凰端子)
供电电源	9-36V直流宽压输入
整机功耗	<30W
工作温度	-20℃~60℃
存储温度	-40℃~85℃
工作湿度	10%-95%
产品尺寸	232.5mmx197.7mmx 66.5mm(WxDxH)
整机重量	2.5KG
安装方式	嵌入式/桌面式/壁挂式安装
操作系统	Win 7、win 8、win 10、Linux

单位:mm

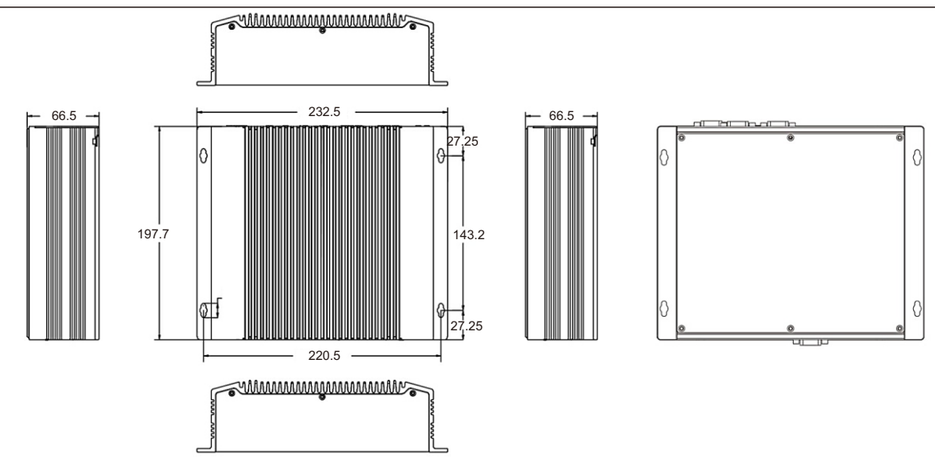

12个USB3.0接口高性能宽温宽压

嵌入式无风扇工控机

MC1C-3720U

嵌入式无风扇工控机

基于第6/7代 Intel SkyLake/kaby Lake平台
板载 Intel i3 7100U/Intel i5 7200U/
Intel Celeron 3865U 处理器

MC1C-3720U工控主机是一款高性能宽温宽压工业电脑，内部无线连接，性能稳定可靠。

平台采用低功耗处理器，全面支持 Intel i3 7100U/ i5 7200U/3865U 处理器； 丰富的 I/O接口，VGA+HDMI双显示接口，两个 USB2.0， 12个 USB3.0，两个 100/1000M Intel 网口，两个 RS232 /422 /485 串口，两个RS232/485串口，16路带光耦隔离GPIO，一键还原系统功能，音频输入输出，PS/2接口。

支持嵌入式、壁挂、桌面等多种安装方式，广泛应用于工业产线、机械设备、检测设备、商用收银及其他任何场景。

产品特点：

- 高性能宽温宽压工业电脑，内部无线连接，性能稳定可靠
- 基于Intel i3 7100U / i5 7200U / 3865U处理器
- 支持VGA+HDMI双显示接口， 2个USB2.0， 12个USB3.0
- 支持2个1000M Intel网口，2个RS232/422/485，2个RS232/485
- 支持16路带光耦隔离GPIO， 支持一键还原系统功能
- 支持音频输入输出， PS/2接口和SIM卡插槽
- 支持嵌入式、壁挂、桌面等多种安装方式

订购信息：

产品型号	配 置
MC1C-3720U-7100	板载Intel i3 7100U (双核四线程， 主频2.4GHz， 功耗15W)
MC1C-3720U-7200	板载Intel i5 7200U (双核四线程， 主频2.5GHz，最大睿频3.1GHz， 功耗15W)
MC1C-3720U-3865	板载Intel Celeron 3865U (双核， 主频1.8GHz，功耗15W)

型 号	MC1C-3720U
机箱颜色	黑色
机箱材质	优质全铝合金
处理器	板载Intel i3 7100U(双核四线程， 主频2.4GHz， 功耗15W)
	板载Intel i5 7200U(双核四线程， 主频2.5GHz， 功耗15W)
	板载Intel Celeron 3865U(双核， 主频1.8GHz， 功耗15W)
CPU架构	Intel SkyLake/kaby Lake
内 存	1条DDR4 SO-DIMM插槽， 最大支持16GB
存 储	支持SSD，支持7+15 2.5寸笔记本硬盘
显示芯片	CPU集成 Intel HD Graphics 620/610核心显卡
显示接口	1个VGA， 1个HDMI(支持同步异步双屏显示)
USB	12个USB3.0， 2个USB2.0
COM	COM1-2支持RS232/422/485， COM3-4支持RS232/485
网 卡	2个 Intel I211千兆以太网口
音 频	支持Mic in， Line out接口
键盘鼠标	1个PS/2接口
GPIO	带光耦隔离，支持5-24V电压输入； 8位GPI、8位GPO(3.5双层凤凰端子)
WIFI	WIFI模块可选
一键还原	支持系统一键还原功能
远程开关	SW(远程开关，3.5凤凰端子)
供电电源	9-36V直流宽压输入
整机功耗	<30W
工作温度	-20℃~60℃
存储温度	-40℃~85℃
工作湿度	10%-95%
产品尺寸	232.5mmx197.7mmx 66.5mm(WxDxH)
整机重量	2.5KG
安装方式	嵌入式/桌面式/壁挂式安装
操作系统	Win 7、win 8、win 10、Linux

单位:mm

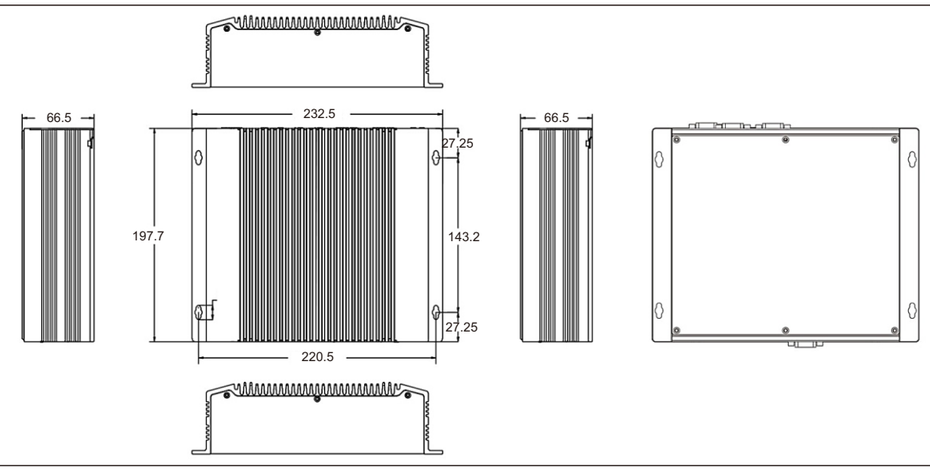

1PCIE 4X+1PCI扩展高性能宽温宽压

嵌入式无风扇工控机

MC1C-3720-1P1E

嵌入式无风扇工控机

基于第6/7代 Intel SkyLake/kaby Lake平台
板载 Intel i3 7100U/Intel i5 7200U/
Intel Celeron 3865U 处理器

MC1C-3720-1P1E工控主机是一款高性能宽温宽压工业电脑，内部无线连接，性能稳定可靠。

平台采用低功耗处理器，全面支持 Intel i3 7100U/i5 7200 /3865U 处理器； 丰富的 I/O接口，VGA+HDMI双显示接口，两个USB2.0，四个USB3.0，两个 100/ 1000M Intel 网口； 支持八个串口，其中两个支持RS232/485/422 可选；支持1个LPT，16路带光耦隔离GPIO，另可支持一个PCIE 4X(支持X2/X1模式) 和一个PCI 扩展；产品支持一键还原系统功能，远程开关接口及音频输入输出。

支持嵌入式、壁挂、桌面等多种安装方式，广泛应用于工业产线、机械设备、检测设备、商用收银及其他任何场景。

产品特点：

- 高性能宽温宽压工业电脑，内部无线连接，性能稳定可靠
- 基于Intel i3 7100U / i5 7200U / 3865U处理器
- 支持VGA+HDMI双显示接口， 2个USB2.0， 4个USB3.0
- 支持2个1000M Intel网口，2个RS232/485/422，6个RS232
- 支持16路带光耦隔离GPIO， 支持一键还原系统功能，支持远程开关
- 支持音频输入输出， PS/2接口，可扩展1个PCIE 4X和1个PCI扩展
- 支持嵌入式、壁挂、桌面等多种安装方式

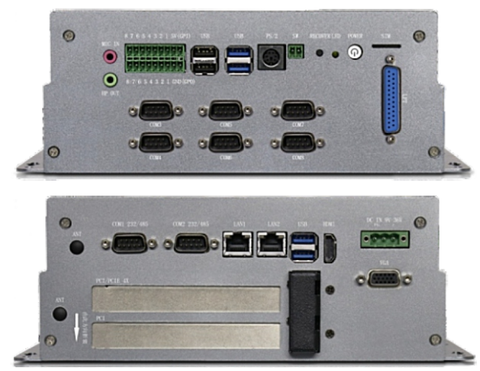

订购信息：

产品型号	配 置
MC1C-3720-1P1E-7100	板载Intel i3 7100U (双核四线程， 主频2.4GHz， 功耗15W)
MC1C-3720-1P1E-7200	板载Intel i5 7200U (双核四线程， 主频2.5GHz，最大睿频3.1GHz， 功耗15W)
MC1C-3720-1P1E-3865	板载Intel Celeron 3865U (双核， 主频1.8GHz，功耗15W)

型 号	MC1C-3720-1P1E
机箱颜色	黑色
机箱材质	优质全铝合金
处理器	板载Intel i3 7100U(双核四线程， 主频2.4GHz， 功耗15W)
	板载Intel i5 7200U(双核四线程， 主频2.5GHz， 功耗15W)
	板载Intel Celeron 3865U(双核， 主频1.8GHz， 功耗15W)
CPU架构	Intel SkyLake/kaby Lake
内 存	1条DDR4 SO-DIMM插槽， 最大支持16GB
存 储	支持SSD，支持7+15 2.5寸笔记本硬盘
显示芯片	CPU集成 Intel HD Graphics 620/610核心显卡
显示接口	1个VGA， 1个HDMI(支持同步异步双屏显示)
USB	4X USB3.0， 2X USB2.0
COM	2X RS232/422/485,6X RS232
并 口	1XLPT
网 卡	2个 Intel I211 10/100/1000M以太网口
音 频	支持Mic in， Line out接口
键盘鼠标	1个PS/2接口
GPIO	带光耦隔离，支持5-24V电压输入； 8位GPI、8位GPO(3.5双层凤凰端子)
WIFI	WIFI模块可选
扩展接口	扩展接口1XPCIE 4X(支持X2X1)，1XPIC
一键还原	支持系统一键还原功能
远程开关	SW(远程开关，3.5凤凰端子)
供电电源	9-36V直流宽压输入
整机功耗	<30W
工作温度	-20℃~60℃
存储温度	-40℃~85℃
工作湿度	10%-95%
产品尺寸	253mmx212mmx 90mm(WxDxH)
整机重量	3KG
安装方式	嵌入式/桌面式/壁挂式安装
操作系统	Win 7、win 8、win 10、Linux

单位:mm

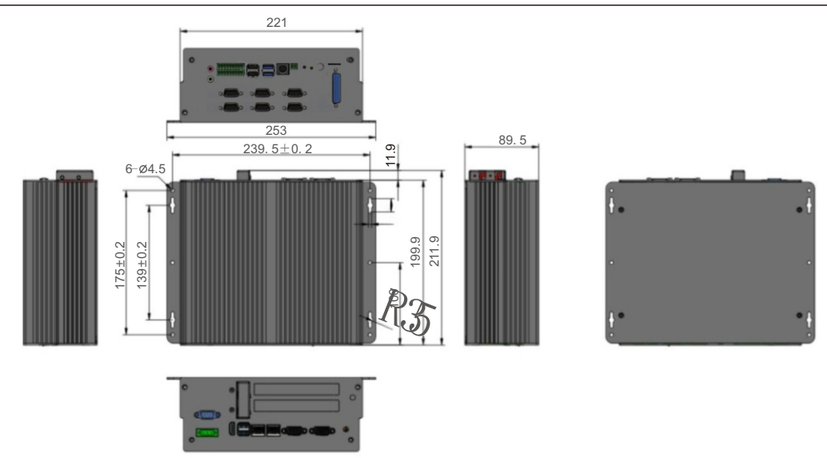

2X+PCI高性能宽温宽压

嵌入式无风扇工控机

MC1C-3720B

嵌入式无风扇工控机

基于第6/7代 Intel SkyLake/kaby Lake平台
板载 Intel i3 7100U/Intel i5 7200U/
Intel Celeron 3865U 处理器

MC1C-3720B工控主机是一款高性能宽温宽压工业电脑，产品支持两个PLC扩展，内部无线连接，性能稳定可靠。

平台采用低功耗处理器，全面支持 Intel i3 7100U/i5 7200U/3865U处理器； 丰富的I/O接口，VGA+HDMI 双显示接口，两个 USB2.0，四个USB3.0，两个 100 / 1000M Intel 网口，支持八个串口，其中两个支持RS232/485/422可选，16路带光耦隔离GPIO，一键还原系统功能，音频输入输出，PS/2接口，另可扩展两个CPI。

支持嵌入式、壁挂、桌面等多种安装方式，广泛应用于工业产线、机械设备、检测设备、商用收银及其他任何场景。

产品特点：

- 高性能宽温宽压工业电脑，内部无线连接，性能稳定可靠
- 基于Intel i3 7100U/i5 7200U/3865U处理器
- 支持VGA+HDMI双显示接口， 2个USB2.0， 4个USB3.0
- 支持2个1000M Intel网口
- 支持8个串口，2个RS232/485/422，6个RS232
- 支持16路带光耦隔离GPIO，支持一键还原系统功能
- 支持2个PCI扩展，支持音频输入输出，PS/2接口
- 支持嵌入式、壁挂、桌面等多种安装方式

订购信息：

产品型号	配 置
MC1C-3720B-7100	板载Intel i3 7100U (双核四线程， 主频2.4GHz， 功耗15W)
MC1C-3720B-7200	板载Intel i5 7200U (双核四线程， 主频2.5GHz，最大睿频3.1GHz， 功耗15W)
MC1C-3720B-3865	板载Intel Celeron 3865U (双核， 主频1.8GHz，功耗15W)

型 号	MC1C-3720B
机箱颜色	灰色
机箱材质	优质全铝合金
处理器	板载Intel i3 7100U(双核四线程， 主频2.4GHz， 功耗15W)
	板载Intel i5 7200U(双核四线程， 主频2.5GHz， 功耗15W)
	板载Intel Celeron 3865U(双核， 主频1.8GHz， 功耗15W)
CPU架构	Intel SkyLake/kaby Lake
内 存	1条DDR4 SO-DIMM插槽， 最大支持16GB
存 储	支持SSD，支持7+15 2.5寸笔记本硬盘
显示芯片	CPU集成 Intel HD Graphics 620/610核心显卡
显示接口	1个VGA， 1个HDMI(支持同步异步双屏显示)
USB	4X USB3.0， 2X USB2.0
COM	COM1-2支持RS232/422/485 COM3-8支持RS232
网 卡	2个 Intel I211 10/100/1000M以太网口
音 频	支持Mic in， Line out接口
键盘鼠标	1个PS/2接口
GPIO	带光耦隔离，支持5-24V电压输入； 8位GPI、8位GPO(3.5双层凤凰端子)
WIFI	WIFI模块可选
扩展接口	2XPIC
一键还原	支持系统一键还原功能
远程开关	SW(远程开关，3.5凤凰端子)
供电电源	9-36V直流宽压输入
整机功耗	<30W
工作温度	-20℃~60℃
存储温度	-40℃~85℃
工作湿度	10%-95%
产品尺寸	253mmx212mmx 90mm(WxDxH)
整机重量	3KG
安装方式	嵌入式/桌面式/壁挂式安装
操作系统	Win 7、win 8、win 10、Linux

单位:mm

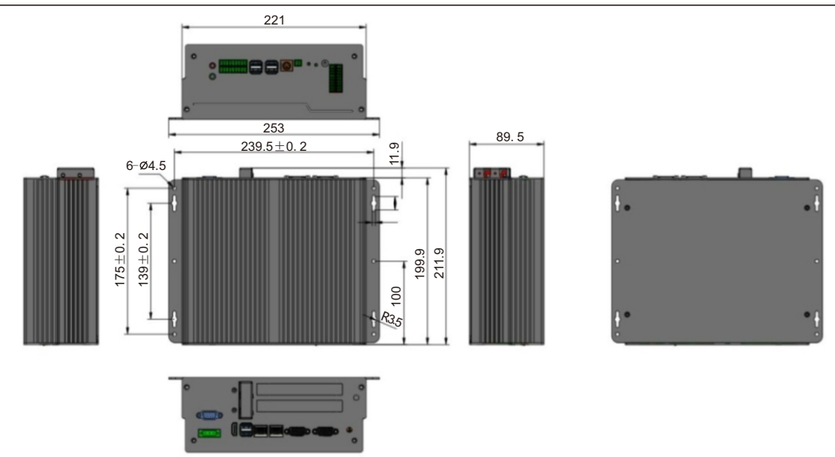

支持Intel 6/7th酷睿台式机处理器

紧凑型无风扇系统

MC1C-3770

紧凑型无风扇工控机

基于Intel Q170芯片组
支持6/7th Gen Inter Core i3/i5/i7处理器

MC1C-3770工控主机是一款高性能宽温宽压工业电脑，产品支持两个PCI扩展，内部无线连接，性能稳定可靠。

产品基于Intel Q170芯片组，支持6/7th Gen LGA1151 Intel i3/i5/i7处理器；产品支持 DDR4 2133/2400 32G 内存，支持一个 MSATA 插槽，两个2.5寸硬盘位，I/O 接口丰富，支持 VGA+HDMI+DP 显示接口，八个USB3.0，三个100/1000M Intel 网口；两个RS232/422/485串口，四个Rs232串口，音频输入输出，PS/2接口，另可支持1个PCIE X16+1个PCI扩展插槽，支持DC9~36V宽压输入，支持正负极接反保护。

支持嵌入式，壁挂，桌面等多种安装方式，广泛应用于工业产线、机械设备、检测设备、商用收银及其他任何场景。

产品特点：

- 高性能宽温宽压工业电脑，全铝合金结构，无风扇设计
- 基于Intel Q170芯片组，支持6/7th Gen LGA1151 Intel i3/i5/i7处理器
- 支持DDR4 2133/2400 32G内存
- 支持VGA+HDMI+DP显示接口(支持同步/异步三显)
- 支持1个MSATA插槽，2个2.5"硬盘位，3个1000M Intel网汇
- 支持6个COM口(2个可选RS232/422/485模式)
- 支持1个PCIE X16+1 个PCI扩展插槽
- 支持DC 9~36V 宽压输入，支持正负极接反保护

型 号	MC1C-3770
机箱颜色	钛灰色(颜色可自由定制)
机箱材质	优质铝合金+钣金结构
处理器	支持6/7th Gen LGA1151 Intel i3/i5/i7处理器
芯片组	Intel Q170
内 存	2个DDR4 2133/2400 SODIMM内存插槽，最高可达32GB
存 储	支持1个MSATA插槽，2个2.5寸硬盘位(支持RAID 0/1/5/10)
显示芯片	CPU集成Intel HD Graphics 530 核心显卡
显示接口	支持VGA+HDMI+DP显示接口(支持同步/异步三显)
USB	8个USB3.0
COM	6个COM口(COM 1、2可选RS232/422/485模式)
网 卡	2个Intel i211-AT， 1个Intel i219-LM千兆网口(支持Vpro技术)
音 频	支持Mic in，Line out，Line in
键盘鼠标	1个PS/2接口
扩展接口	1个MINI PCIE插槽(可选WIFI/3G/4G)， 带SIM卡座
	1个MINI PCIE插槽(支持MS AT A/3G/4G)， 带SIM卡座
	可选：16位GPIO接口、4个USB2.0(标准出货不带此接口)
扩展插槽	1个PCIE X16插槽+1个PCI插槽，扩展卡支持最大长度：210mm
一键还原	支持系统一键还原功能
其他功能	通电开机、定时开机、网络唤醒、PXE启动、看门狗(0~255级)
供电电源	DC9~36V宽压输入，支持正负极接反保护
工作温度	0℃~50℃(商用HDD)， -20℃~60℃(工业SSD)
存储温度	-40℃~85C
工作湿度	10%-95%
产品尺寸	210mmx240mmx138mm(WxDxH)【不含壁挂架】
整机重量	4.7kg【不含壁挂架】
安装方式	嵌入式/桌面式/壁挂式安装
操作系统	Win7、win8、win10、Linux

订购信息：

产品型号	配 置
MC1C-3770A	无扩展槽
MC1C-3770B	1个PCIE X16插槽+ 1个PCI插槽
MC1C-3770C	1个PCIE X16插槽+ 1个PCIE X4插槽+ 2个PCI插槽

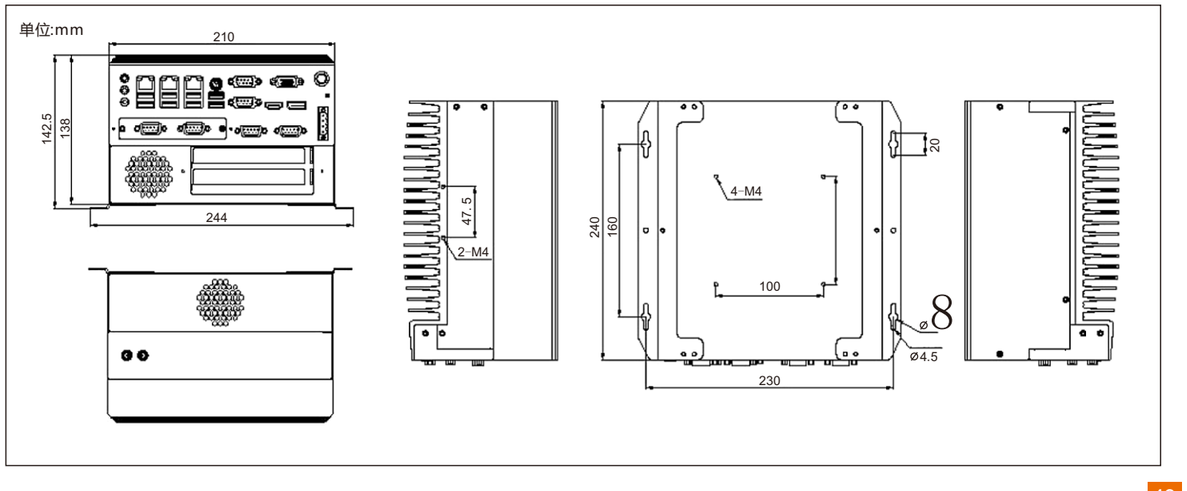

基于Intel H110/B85/B75芯片组(可选)

2U可上架工业整机

MC1M-201

2U可上架工业整机

基于Intel H110/B85/B75芯片组可选

产品为2U可上架工业整机，支持6x3.5"+3x2.5"硬盘位，采用工业Micro ATX 母板结构设计。基于 H110 /B85 /B75 芯片组可选，支持9/8/7/6/4/3/2th Gen Intel Core i3/i5/i7 处理器。整机最大可支持32GB内存。支持四个半高PCI 扩展槽，可满足大部分工控机项目现场需求。

铝合金面板，箱体采用1mm高强度钢板，表面喷塑黑色细沙纹处理。两个8025静音含油风扇，优异的内部风道结构，有效增强机箱内部散热效果。专用驱动器架防震设计，有效保护驱动器，延长设备使用寿命，保持更加稳定的工作环境。

产品特点：

- 2U可上架工业整机，支持6x3.5"+3x2.5"硬盘位
- 采用Micro ATX母板架构， 支持4个半高PCI扩展槽
- 基于Intel H110/B85/B75芯片组(可选)
- 支持9/8/7/6/4/3/2th Gen Intel Core i3/i5/i7处理器
- 整机最大可支持32GB内存
- 支持VGA+HDMI/VGA+DVI显示接口
- 支持2xLAN， 最多支持4x USB3.0、8x USB2.0、10x COM
- 可扩展2x PCI、1x PCI-E 16X、1x PCI-E 4X

前窗照片

后窗照片

订购信息：

产品型号	配 置
MC1M-201-586	LPM-586主板， Intel H110芯片组， 支持6~9th Gen LGA1151 Intel Core i3/i5/i7 CPU
MC1M-201-585	LPM-585主板， Intel B85芯片组， 支持4th Gen LGA1150 Intel Core i3/i5/i7 CPU
MC1M-201-581B	LPM-581B主板， Intel B75芯片组， 支持2/3th Gen LGA1155 Intel Core i3/i5/i7 CPU

型 号	MC1M-201
产品颜色	黑色
产品尺寸	380mm深x490mm宽x88mm高
材 质	箱体采用1mm高强度钢板，表面喷塑黑色细沙纹处理 符合FCC及CE标准， 具有抗腐蚀、抗冲击、耐磨损特性
处理器	H110: 支持6~9th Gen LGA1151 Intel Core i3/i5/i7处理器 B85: 支持4th Gen LGA1150 Intel Core i3/i5/i7处理器 B75: 支持2/3th Gen LGA1155 Intel Core i3/i5/i7处理器
芯片组	Intel H110/B85/B75芯片组(可选)
内 存	支持2/4条DDR3/4 DIMM插槽， 整机最大支持32GB
存 储	支持SATA3.0、SATA2.0、mSATA
图形控制器	处理器集成
显 示	支持VGA+HDMI/VGA+DVI显示接口
网 络	2xLAN，支持10/100/1000MBps
USB	4xUSB 3.0，4xUSB 2.0(最多可支持8xUSB 2.0) 内置USB加密狗
COM	6xCOM/10xCOM(可选) 1xRS232/485/422， 0~3x RS232/485， 2~6xRS232
其他接口	LPT，PS/2
音 频	支持Line-in、Line-out、MIC-in
扩 展	2x PCI、1x PCI-E 16X、1x PCI-E 4X
散热系统	风扇散热
供电方式	标准4U ATX工业电源(全汉)
安装方式	2U 可上架
工作温度	0℃~60℃
存储温度	-40℃~80℃
相对湿度	10%-95%
工作振动	0.5g rms/5~500Hz/random工作状态下
EMC	CE/FCC Class B
MTBF	≥60,000小时
操作系统	WIN XP、WIN7、WIN8、WIN10、LINUX

单位:mm

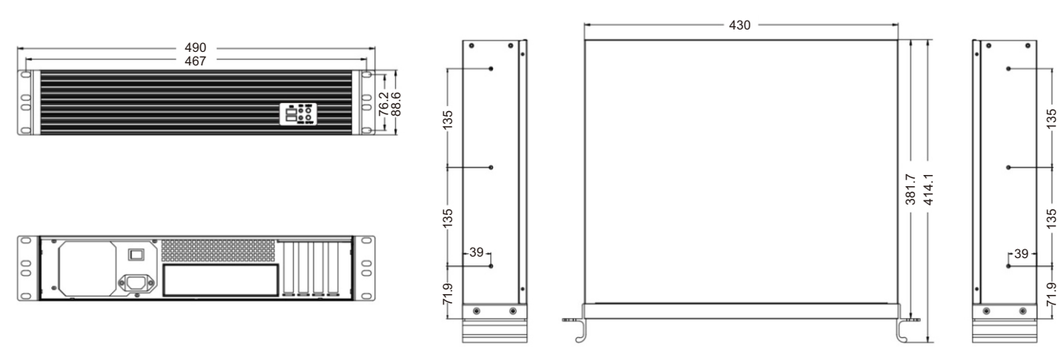

基于Intel H110/B85/B75芯片组(可选)

2U可上架工业整机

MC1M-202

2U可上架工业整机

基于Intel H110/B85/B75芯片组可选

产品为2U可上架工业整机，支持2x 2.5"硬盘位，采用工业 Micro ATX 母板结构设计。基于 H110/B85/B75芯片组可选，支持 9/8/7/6/4/3/2th Gen Intel Core i3/i5/i7 处理器。整机最大可支持 32GB内存。支持四个半高PCI扩展槽，可满足大部分工控机项目现场需求。

铝合金面板，箱体采用 1mm 高强度钢板，表面喷塑黑色细沙纹处理。两个 8025 静音含油风扇，优异的内部风道结构，有效增强机箱内部散热效果。专用驱动器架防震设计，有效保护驱动器，延长设备使用寿命，保持更加稳定的工作环境。

产品特点：

- 2U可上架工业整机，支持2x2.5"硬盘位
- 采用MicroATX母板架构， 支持4个半高PCI扩展槽
- 基于Intel H110/B85/B75芯片组(可选)
- 支持9/8/7/6/4/3/2thGenIntelCorei3/i5/i7处理器
- 支持2xDDR4DIMM内存插槽， 整机最大可支持32GB
- 支持VGA+HDMI/DVI显示接口， 支持4xSATA 3.0、1xmSATA 2xLAN， 最多支持4xUSB3.0、6xUSB2.0、6xCOM
- 支持Line out、Line in、Mic in， LPT， PS/2
- 可扩展2x PCI、1x PCI-E 16X、1x PCI-E 4X

前窗照片

后窗照片

订购信息：

产品型号	配 置
MC1M-202-586	LPM-586主板， Intel H110芯片组， 支持6~9th Gen LGA1151 Intel Core i3/i5/i7 CPU
MC1M-202-585	LPM-585主板， Intel B85芯片组， 支持4th Gen LGA1150 Intel Core i3/i5/i7 CPU
MC1M-202-581B	LPM-581B主板， Intel B75芯片组， 支持2/3th Gen LGA1155 Intel Core i3/i5/i7 CPU

型 号	MC1M-202
产品颜色	黑色
产品尺寸	300mm深x490mm宽x88mm高
材 质	箱体采用1mm高强度钢板，表面喷塑黑色细沙纹处理 符合FCC及CE标准， 具有抗腐蚀、抗冲击、耐磨损特性
处理器	H110: 支持6~9th Gen LGA1151 Intel Core i3/i5/i7处理器 B85: 支持4th Gen LGA1150 Intel Core i3/i5/i7处理器 B75: 支持2/3th Gen LGA1155 Intel Core i3/i5/i7处理器
芯片组	Intel H110/B85/B75芯片组(可选)
内 存	支持2/4条DDR3/4 DIMM插槽， 整机最大支持32GB
存 储	支持SATA3.0、SATA2.0、mSATA
图形控制器	处理器集成
显 示	支持VGA+HDMI/VGA+DVI显示接口
网 络	2xLAN，支持10/100/1000MBps
USB	4xUSB3.0，4xUSB2.0(最多可支持8xUSB 2.0) 内置USB加密狗
COM	6xCOM/10xCOM(可选) 1xRS232/485/422， 0~3x RS232/485， 2~6x RS232
其他接口	LPT， PS/2
音 频	支持Line-in、Line-out、MIC-in
扩 展	2x PCI、1x PCI-E 16X、1x PCI-E 4X
散热系统	风扇散热
供电方式	标准4U ATX工业电源(全汉)
安装方式	2U 可上架
工作温度	0℃~60℃
存储温度	-40℃~80℃
相对湿度	10%-95%
工作振动	0.5g rms/5~500Hz/random工作状态下
EMC	CE/FCC Class B
MTBF	≥60,000小时
操作系统	WIN XP、WIN7、WIN8、WIN10、LINUX

单位:mm

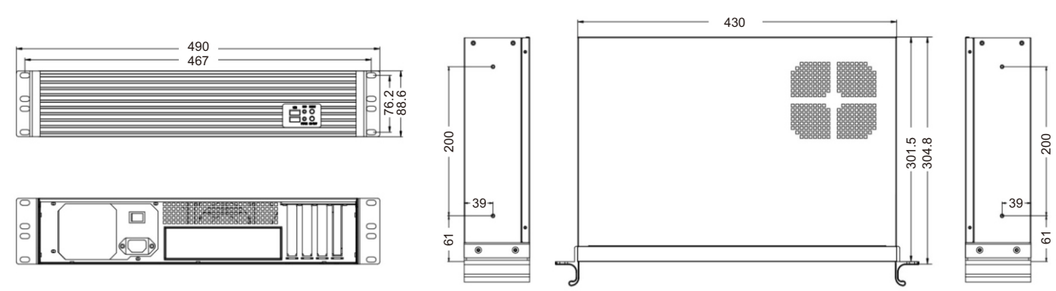

基于Intel Q170/H110/B85/B75芯片组(可选)

4U 19吋可上架工业整机

产品特点：

- 4U、19吋可上架工业整机，支持2x3.5"+1x2.5"硬盘位
- 采用ATX/Micro ATX母板架构，支持7个全高PCI扩展槽
- 基于Intel Q170/H110/B85/B75芯片组(可选)
- 支持9/8/7/6/4/3/2th Gen Intel Core i3/i5/i7处理器
- 整机最大可支持64GB内存， 支持SATA3.0、SATA2.0、mSATA
- 支持VGA+ HDMI+ DP/VGA+ HDMI/VGA+ DVI显示接口；
  支持2x LAN， 最多支持6x USB3.0、8x USB2.0、10x COM
- 支持PCI、PCI-E 16X、PCI-E 4X、PCI-E 1X多种总线扩展
- 前面板带锁， 防止误操作； 前端双USB+PS/2接口

后窗照片

订购信息：

产品型号	配 置
MC1M-610H-787	LPM-787主板， Intel Q170芯片组， 支持6~9th Gen LGA1151 Intel Core i3/i5/i7 CPU
MC1M-610H-786B	LPM-786B主板， Intel H110芯片组， 支持6~9th Gen LGA1151 Intel Core i3/i5/i7 CPU
MC1M-610H-786	LPM-786主板， Intel H110芯片组， 支持6~9th Gen LGA1151 Intel Core i3/i5/i7CPU
MC1M-610H-785	LPM-785主板， Intel B85芯片组， 支持4th Gen LGA1150 Intel Core i3/i5/i7 CPU
MC1M-610H-781B	LPM-781B主板， Intel B75芯片组， 支持2/3th Gen LGA1155 Intel Core i3/i5/i7 CPU
MC1M-610H-586	LPM-586主板， Intel H110芯片组， 支持6~9th Gen LGA1151 Intel Core i3/i5/i7 CPU
MC1M-610H-585	LPM-585主板， Intel B85芯片组， 支持4th Gen LGA1150 Intel Core i3/i5/i7 CPU
MC1M-610H-581B	LPM-581B主板， Intel B75芯片组， 支持2/3th Gen LGA1155 Intel Core i3/i5/i7 CPU

型 号	MC1M-610H
产品颜色	工业深灰
产品尺寸	475mm深x482mm宽x177mm高
材 质	面板2mm、箱体1.2mm优质碳素高强度结构钢 符合FCC及CE标准， 具有抗腐蚀、抗冲击、耐磨损特性
处理器	Q170: 支持6~9th Gen LGA1151 Intel Core i3/i5/i7处理器 H110: 支持6~9th Gen LGA1151 Intel Core i3/i5/i7处理器 B85: 支持4th Gen LGA1150 Intel Core i3/i5/i7处理器 B75: 支持2/3th Gen LGA1155 Intel Core i3/i5/i7处理器
芯片组	Intel Q170/H110/B85/B75芯片组(可选)
内 存	支持2/4条DDR3/4 DIMM插槽， 整机最大支持64GB
存 储	支持SATA3.0、SATA2.0、mSATA(Q170支持RAID 0,1,5,10)
图形控制器	处理器集成
显 示	支持VGA+HDMI+DP / VGA+HDMI / VGA+DVI显示接口
网 络	2xLAN，支持10/100/1000MBps
USB	6xUSB3.0，8xUSB2.0 内置USB加密狗
COM	6xCOM/10xCOM(可选) 1xRS232/485/422， 0~3x RS232/485， 2~6x RS232
其他接口	LPT，PS/2
音 频	支持Line-in、Line-out、MIC-in
扩 展	2/4/5x PCI、1x PCI-E 16X、1/3x PCI-E 4X、1XPCI-E 1X
散热系统	风扇散热
供电方式	标准4U ATX工业电源(全汉)
安装方式	4U 19吋可上架
工作温度	0℃~60℃
存储温度	-40℃~80℃
相对湿度	10%-95%
工作振动	0.5g rms/5~500Hz/random工作状态下
EMC	CE/FCC Class B
MTBF	≥60,000小时
操作系统	WIN XP、WIN7、WIN8、WIN10、LINUX

单位:mm

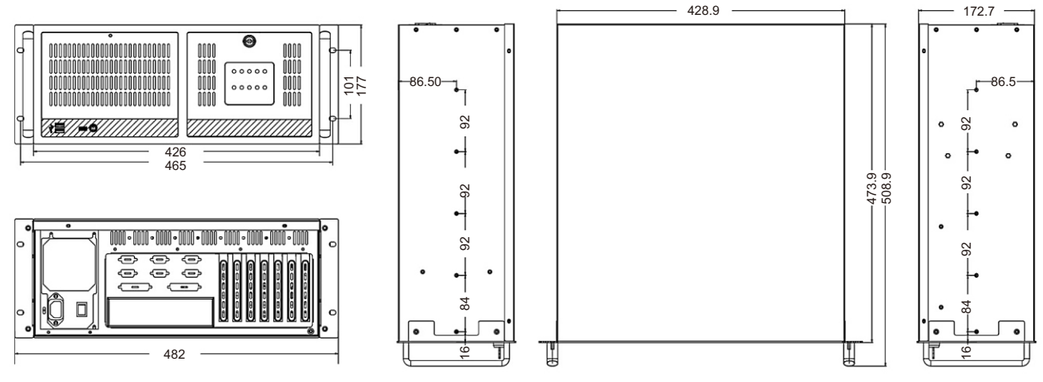

MC1M-610H

4U 19吋可上架工业整机

基于Intel Q170/H110/B85/B75芯片组可选

4U、19吋可上架工业整机，支持2x3.5"+1x2.5"硬盘位，采用ATX/Micro ATX母板架构，基于Intel Q170/H110/B85/B75芯片组(可选)，支持9/8/7/6/4/3/2th Gen Intel Core i3/i5/i7处理器。整机最大可支持64GB内存，支持SATA3.0、SATA 2.0、mSATA。支持丰富的插槽扩展，可满足大部分工控机项目现场需求。

面板2.0mm优质高强度结构钢，箱体采用 1.2mm SGCC 环保板材钢，喷油散点深灰色工业设计。两个12025风扇，优异的内部风道结构，有效增强机箱内部散热效果。专用驱动器架防震设计，有效保护驱动器，延长设备使用寿命，保持更加稳定的工作环境。七槽后窗扩展，全长卡固定压条，加固机箱，使扩展卡更牢固，机体不易变形。独具匠心的防尘过滤棉，可方便对风扇过滤棉进行拆卸、清洗、更换。

基于Intel Q170/H110/B85/B75芯片组(可选)

4U 19吋可上架工业整机

MC1M-610

4U 19吋可上架工业整机

基于Intel Q170/H110/B85/B75芯片组可选

4U、19吋可上架工业整机，支持2x3.5"+1x2.5"硬盘位，采用 ATX /Micro ATX 母板架构，基于Intel Q170/H110/B85/B75芯片组(可选)，支持9/8/7/6/4/3/2th Gen Intel Core i3/i5/i7处理器。整机最大可支持64GB内存，支持SATA3.0、SATA 2.0、mSATA。支持丰富的插槽扩展，可满足大部分工控机项目现场需求。

箱体采用1.2mm镀锌钢板，表面磨砂处理。一个12025风扇，优异的内部风道结构，有效增强机箱内部散热效果。专用驱动器架防震设计，有效保护驱动器，延长设备使用寿命，保持更加稳定的工作环境。七槽后窗扩展，全长卡固定压条，加固机箱，使扩展卡更牢固，机体不易变形。独具匠心的防尘过滤棉，可方便对风扇过滤棉进行拆卸、清洗、更换。

产品特点：

- 4U、19吋可上架工业整机，支持2x3.5"+1x2.5"硬盘位
- 采用ATX/Micro ATX母板架构，支持7个全高PCI扩展槽
- 基于Intel Q170/H110/B85/B75芯片组(可选)
- 支持9/8/7/6/4/3/2th Gen Intel Core i3/i5/i7处理器
- 整机最大可支持64GB内存， 支持SATA3.0、SATA2.0、mSATA
- 支持VGA+ HDMI+ DP/VGA+ HDMI/VGA+ DVI显示接口；支持2x LAN， 最多支持6x USB3.0、8x USB2.0、10x COM
- 支持PCI、PCI-E 16X、PCI-E 4X、PCI-E 1X多种总线扩展
- 前面板带锁， 防止误操作； 前端双USB接口

后窗照片

订购信息：

产品型号	配 置
MC1M-610-787	LPM-787主板， Intel Q170芯片组，支持6~9th Gen LGA1151 Intel Core i3/i5/i7 CPU
MC1M-610-786B	LPM-786B主板， Intel H110芯片组，支持6~9th Gen LGA1151 Intel Core i3/i5/i7 CPU
MC1M-610-786	LPM-786主板， Intel H110芯片组，支持6~9th Gen LGA1151 Intel Core i3/i5/i7CPU
MC1M-610-785	LPM-785主板， Intel B85芯片组，支持4th Gen LGA1150 Intel Core i3/i5/i7 CPU
MC1M-610-781B	LPM-781B主板， Intel B75芯片组，支持2/3th Gen LGA1155 Intel Core i3/i5/i7 CPU
MC1M-610-586	LPM-586主板， Intel H110芯片组，支持6~9th Gen LGA1151 Intel Core i3/i5/i7 CPU
MC1M-610-585	LPM-585主板， Intel B85芯片组，支持4th Gen LGA1150 Intel Core i3/i5/i7 CPU
MC1M-610-581B	LPM-581B主板， Intel B75芯片组，支持2/3th Gen LGA1155 Intel Core i3/i5/i7 CPU

型 号	MC1M-610
产品颜色	工业灰
产品尺寸	450mm深x482mm宽x177.5mm高
材 质	面板1.2mm镀锌钢板、表面磨砂处理 符合FCC及CE标准，具有抗腐蚀、抗冲击、耐磨损特性
处理器	Q170: 支持6~9th Gen LGA1151 Intel Core i3/i5/i7处理器 H110: 支持6~9th Gen LGA1151 Intel Core i3/i5/i7处理器 B85: 支持4th Gen LGA1150 Intel Core i3/i5/i7处理器 B75: 支持2/3th Gen LGA1155 Intel Core i3/i5/i7处理器
芯片组	Intel Q170/H110/B85/B75芯片组(可选)
内 存	支持2/4条DDR3/4 DIMM插槽， 整机最大支持64GB
存 储	支持SATA3.0、SATA2.0、mSATA(Q170支持RAID 0,1,5,10)
图形控制器	处理器集成
显 示	支持VGA+HDMI+DP / VGA+HDMI / VGA+DVI显示接口
网 络	2xLAN，支持10/100/1000MBps
USB	6xUSB3.0，8xUSB2.0 内置USB加密狗
COM	6xCOM/10xCOM(可选) 1xRS232/485/422， 0~3x RS232/485， 2~6x RS232
其他接口	LPT，PS/2
音 频	支持Line-in、Line-out、MIC-in
扩 展	2/4/5x PCI、1x PCI-E 16X、1/3x PCI-E 4X、1XPCI-E 1X
散热系统	风扇散热
供电方式	标准4U ATX工业电源(全汉)
安装方式	4U 19吋可上架
工作温度	0℃~60℃
存储温度	-40℃~80℃
相对湿度	10%-95%
工作振动	0.5g rms/5~500Hz/random工作状态下
EMC	CE/FCC Class B
MTBF	≥60,000小时
操作系统	WIN XP、WIN7、WIN8、WIN10、LINUX

单位:mm

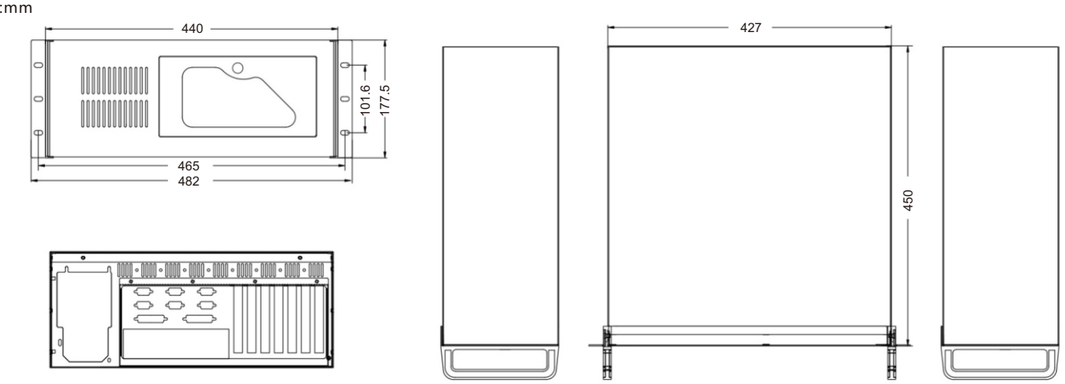

基于Intel Q170/H110/B85/B75 芯片组(可选)

七槽壁挂工业整机

MC1M-607

七槽壁挂工业整机

基于Intel Q170/H110/B85/B75芯片组可选

产品为壁挂式工业整机，支持2x3.5"+1x2.5"硬盘位，采用工业ATX/Micro ATX母板架构。基于Intel Q170/H110/B85/B75芯片组(可选)，支持9/8/7/6/4/3/2th Gen Inte Core i3/i5/i7处理器。整机最大可支持64GB内存，支持SATA3.0、SATA2.0、mSATA。支持丰富的插槽扩展，可满足大部分工控机项目现场需求。

箱体1.2mm无花镀锌板钢材，表面防静电喷塑工艺。1个12025风扇，优异的内部风道结构，有效增强机箱内部散热效果。专用驱动器架防震设计，有效保护驱动器，延长设备使用寿命，保持更加稳定的工作环境。七槽后窗扩展，独具匠心的防尘过滤棉，可方便对风扇过滤棉进行拆卸、清洗、更换。

产品特点：

- 壁挂式工业整机，支持2x3.5"+1x2.5"硬盘位
- 采用ATX/Micro ATX母板架构， 支持7个全高PCI扩展槽
- 基于Intel Q170/H110/B85/B75芯片组(可选)
- 支持9/8/7/6/4/3/2th Gen Intel Core i3/i5/i7处理器
- 整机最大可支持64GB内存， 支持SATA3.0、SATA2.0、mSATA
- 支持VGA+HDMI+DP/VGA+HDMI/VGA+DVI显示接口
- 支持2xLAN，最多支持6xUSB3.0、8xUSB2.0、10xCOM
- 支持PCI、PCI-E 16X、PCI-E 4X、PCI-E 1X多种总线扩展

后窗照片

订购信息：

产品型号	配 置
MC1M-607-787	LPM-787主板， Intel Q170芯片组， 支持6~9th Gen LGA1151 Intel Core i3/i5/i7 CPU
MC1M-607-786B	LPM-786B主板， Intel H110芯片组， 支持6~9th Gen LGA1151 Intel Core i3/i5/i7 CPU
MC1M-607-786	LPM-786主板， Intel H110芯片组， 支持6~9th Gen LGA1151 Intel Core i3/i5/i7CPU
MC1M-607-785	LPM-785主板， Intel B85芯片组， 支持4th Gen LGA1150 Intel Core i3/i5/i7 CPU
MC1M-607-781B	LPM-781B主板， Intel B75芯片组， 支持2/3th Gen LGA1155 Intel Core i3/i5/i7 CPU
MC1M-607-586	LPM-586主板， Intel H110芯片组， 支持6~9th Gen LGA1151 Intel Core i3/i5/i7 CPU
MC1M-607-585	LPM-585主板， Intel B85芯片组， 支持4th Gen LGA1150 Intel Core i3/i5/i7 CPU
MC1M-607-581B	LPM-581B主板， Intel B75芯片组， 支持2/3th Gen LGA1155 Intel Core i3/i5/i7 CPU

型 号	MC1M-607
产品颜色	工业灰
产品尺寸	407mm深x330.5mm宽x196mm高
材 质	箱体1.2mm无花镀锌板钢材，表面防静电喷塑工艺， 符合FCC及CE标准， 具有抗腐蚀、抗冲击、耐磨损特性
处理器	Q170: 支持6~9th Gen LGA1151 Intel Core i3/i5/i7处理器 H110: 支持6~9th Gen LGA1151 Intel Core i3/i5/i7处理器 B85: 支持4th Gen LGA1150 Intel Core i3/i5/i7处理器 B75: 支持2/3th Gen LGA1155 Intel Core i3/i5/i7处理器
芯片组	Intel Q170/H110/B85/B75芯片组(可选)
内 存	支持2/4条DDR3/4 DIMM插槽， 整机最大支持64GB
存 储	支持SATA3.0、SATA2.0、mSATA(Q170支持RAID 0,1,5,10)
图形控制器	处理器集成
显 示	支持VGA+HDMI+DP / VGA+HDMI / VGA+DVI显示接口
网 络	2xLAN，支持10/100/1000MBps
USB	6xUSB3.0，8xUSB2.0 内置USB加密狗
COM	6xCOM/10xCOM(可选) 1xRS232/485/422， 0~3x RS232/485， 2~6x RS232
其他接口	LPT，PS/2
音 频	支持Line-in、Line-out、MIC-in
扩 展	2/4/5x PCI、1x PCI-E 16X、1/3x PCI-E 4X、1XPCI-E 1X
散热系统	风扇散热
供电方式	标准4U ATX工业电源(全汉)
安装方式	壁挂式安装/嵌入式安装
工作温度	0℃~60℃
存储温度	-40℃~80℃
相对湿度	10%-95%
工作振动	0.5g rms/5~500Hz/random工作状态下
EMC	CE/FCC Class B
MTBF	≥60,000小时
操作系统	WIN XP、WIN7、WIN8、WIN10、LINUX

单位:mm

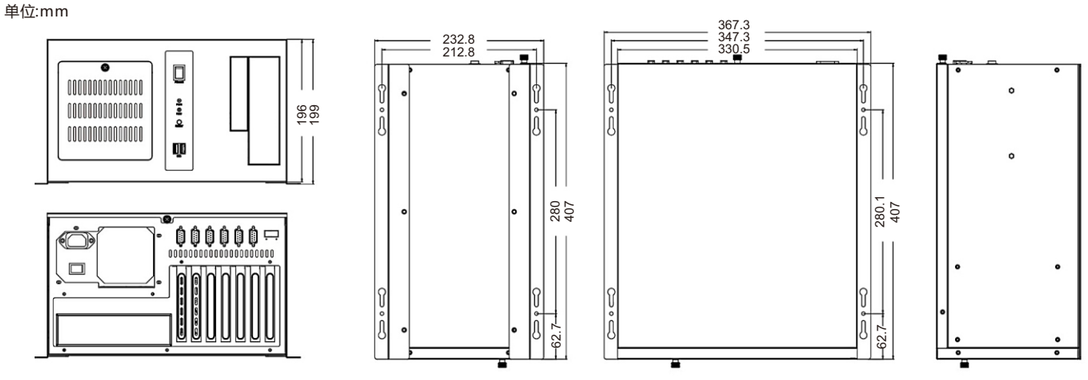

基于Intel Q170/H110/B85/B75 芯片组(可选)

七槽壁挂工业整机

MC1M-607B

七槽壁挂工业整机

基于Intel Q170/H110/B85/B75芯片组可选

产品为壁挂式工业整机，支持1x3.5"+1x2.5"硬盘位，采用工业ATX/Micro ATX母板架构。基于Intel Q170/H110/B85/B75芯片组(可选)，支持9/8/7/6/4/3/2th Gen Inte Core i3/i5/i7处理器。整机最大可支持64GB内存，支持SATA3.0、SATA2.0、mSATA。支持丰富的插槽扩展，可满足大部分工控机项目现场需求。

箱体1.2mm无花镀锌板钢材，表面防静电喷塑工艺。1个12025风扇，优异的内部风道结构，有效增强机箱内部散热效果。专用驱动器架防震设计，有效保护驱动器，延长设备使用寿命，保持更加稳定的工作环境。七槽后窗扩展，独具匠心的防尘过滤棉，可方便对风扇过滤棉进行拆卸、清洗、更换。

产品特点：

- 壁挂式工业整机，支持2x3.5"+1x2.5"硬盘位
- 采用ATX/Micro ATX母板架构， 支持7个全高PCI扩展槽
- 基于Intel Q170/H110/B85/B75芯片组(可选)
- 支持9/8/7/6/4/3/2th Gen Intel Core i3/i5/i7处理器
- 整机最大可支持64GB内存， 支持SATA3.0、SATA2.0、mSATA
- 支持VGA+HDMI+DP/VGA+HDMI/VGA+DVI显示接口
  支持2xLAN，最多支持6xUSB3.0、8xUSB2.0、10xCOM
- 支持PCI、PCI-E 16X、PCI-E 4X、PCI-E 1X多种总线扩展

后窗照片

订购信息：

产品型号	配 置
MC1M-607B-787	LPM-787主板， Intel Q170芯片组， 支持6~9th Gen LGA1151 Intel Core i3/i5/i7 CPU
MC1M-607B-786B	LPM-786B主板， Intel H110芯片组， 支持6~9th Gen LGA1151 Intel Core i3/i5/i7 CPU
MC1M-607B-786	LPM-786主板， Intel H110芯片组， 支持6~9th Gen LGA1151 Intel Core i3/i5/i7CPU
MC1M-607B-785	LPM-785主板， Intel B85芯片组， 支持4th Gen LGA1150 Intel Core i3/i5/i7 CPU
MC1M-607B-781B	LPM-781B主板， Intel B75芯片组， 支持2/3th Gen LGA1155 Intel Core i3/i5/i7 CPU
MC1M-607B-586	LPM-586主板， Intel H110芯片组， 支持6~9th Gen LGA1151 Intel Core i3/i5/i7 CPU
MC1M-607B-585	LPM-585主板， Intel B85芯片组， 支持4th Gen LGA1150 Intel Core i3/i5/i7 CPU
MC1M-607B-581B	LPM-581B主板， Intel B75芯片组， 支持2/3th Gen LGA1155 Intel Core i3/i5/i7 CPU

型 号	MC1M-607B
产品颜色	砂纹黑
产品尺寸	325mm深x330mm宽x160mm高
材 质	箱体1.2mm无花镀锌板钢材，表面防静电喷塑处理， 符合FCC及CE标准， 具有抗腐蚀、抗冲击、耐磨损特性
处理器	Q170: 支持6~9th Gen LGA1151 Intel Core i3/i5/i7处理器 H110: 支持6~9th Gen LGA1151 Intel Core i3/i5/i7处理器 B85: 支持4th Gen LGA1150 Intel Core i3/i5/i7处理器 B75: 支持2/3th Gen LGA1155 Intel Core i3/i5/i7处理器
芯片组	Intel Q170/H110/B85/B75芯片组(可选)
内 存	支持2/4条DDR3/4 DIMM插槽， 整机最大支持64GB
存 储	支持SATA3.0、SATA2.0、mSATA(Q170支持RAID 0,1,5,10)
图形控制器	处理器集成
显 示	支持VGA+HDMI+DP / VGA+HDMI / VGA+DVI显示接口
网 络	2xLAN，支持10/100/1000MBps
USB	6xUSB3.0，8xUSB2.0 内置USB加密狗
COM	6xCOM/10xCOM(可选) 1xRS232/485/422， 0~3x RS232/485， 2~6x RS232
其他接口	LPT，PS/2
音 频	支持Line-in、Line-out、MIC-in
扩 展	2/4/5x PCI、1x PCI-E 16X、1/3x PCI-E 4X、1XPCI-E 1X
散热系统	风扇散热
供电方式	标准4U ATX工业电源(全汉)
安装方式	壁挂式安装/嵌入式安装
工作温度	0℃~60℃
存储温度	-40℃~80℃
相对湿度	10%-95%
工作振动	0.5g rms/5~500Hz/random工作状态下
EMC	CE/FCC Class B
MTBF	≥60,000小时
操作系统	WIN XP、WIN7、WIN8、WIN10、LINUX

单位:mm

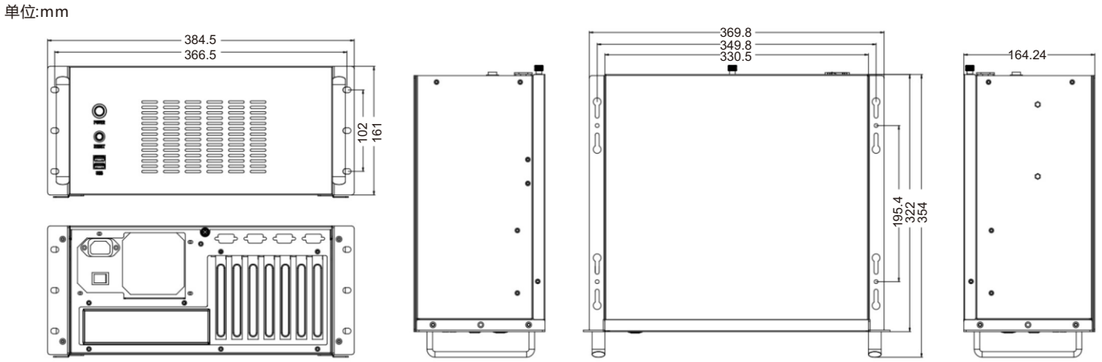

售后服务　质量保证\\

以下保修服务条款内容，仅适用于用户在中华人民共和国境内通过正规渠道购买的本公司所有产品。

保修服务条款

1、产品实行全国联保维修政策，购机用户凭有效的项目信息或购买凭证均可享受东莞市木鸟自动化有限公司提供的标准保修服务。
2、根据中华人民共和国的相关规定，保修期限应当从购机之日起计算。所以请在维修时务必保存好设备上的铭牌标识和购买凭证，作为您有权享有服务的证明。
3、若用户不能提供有效的保修凭证，或上述保修凭证记录的产品信息与产品不符，以及凭证有经过涂改、信息不全、无法辨认的情况，则将以该产品从东莞市木鸟自动化有限公司的销售出厂日期作为其保修的起始时间。若无法得到和确认有效的出厂日期，则将不能提供免费保修服务。

标准保修承诺

根据保修规定，在产品保修期限内，在正常使用状况下，用户购买的产品出现性能故障或质量问题时，东莞市木鸟自动化有限公司将负责给予有限保修。

按照保修规定，产品自售出之日起：
- 在保证产品完好（指产品能够保持原有品质、功能，包括商品本身、配件及附带的包装、贴纸等齐全）的前提下，1个月内无理由退换货
- 1年内出现性能故障，用户可选择维修或通过原购买渠道申请整机更换。
- 提供终身保修服务（原厂服务）
- 提供技术指导（产品使用问题，可远程协助）

特别提示

1、东莞市木鸟自动化有限公司提醒您，日常使用中和维修前请将机器中的应用配置文件进行备份，以免数据丢失。根据保修规定，产品故障的判断是以产品在使用说明书规定状态下、出厂时的标准软硬件环境为准。东莞市木鸟自动化有限公司及授权维修服务机构维修或检测机器故障时，会对软件系统进行恢复，用户应对数据的安全性负责，在维修或检测前自行对应用配置文件进行妥善备份。东莞市木鸟自动化有限公司及授权维修服务机构不承担因应用配置文件的损坏或丢失造成的责任。

2、以下情况不在免费保修范围内，东莞市木鸟自动化有限公司不承担免费保修义务：
- 整机或部件已经超出标准保修承诺的免费保修期限；
- 用户未按产品使用说明书要求，错误安装、保管及使用造成的产品故障或损坏；
- 不能提供有效保修凭证，且无法得到和确认有效出厂日期；
- 保修凭证和购买凭证被擅自涂改；
- 非东莞市木鸟自动化有限公司或授权指定服务机构及人员的修理、改装、更换部件、拆卸等行为造成的机器故障或损坏；
- 因使用非东莞市木鸟自动化有限公司部件导致的机器故障或损坏；
- 因意外因素或人为原因（包括但不仅限于操作失误、不正确的连接、划伤、腐蚀、跌落、磕碰、洒入液体、挤压、输入不合适的电压等）导致的机器故障或损坏；
- 因运输、托运造成的故障和损坏（请与相关承运人或保险公司联系解决）；
- 因不可抗力（包括但不仅限于自然灾害等）原因造成的产品故障或损坏；
- 其他非东莞市木鸟自动化有限公司提供设备、部件本身质量问题导致的机器、部件故障或损坏；

3、特别说明
- 性能故障是指在出厂标准配置下，在产品使用说明书规定状态下，经维护不能正常使用。
- 所有被更换的整机产品或部件的财产所有权归东莞市木鸟自动化有限公司所有。

上述条款最终解释权归东莞市木鸟自动化有限公司所有

服务与支持

技术支持及售后服务热线：**400-637-3288　13380101757**

工作时间：**周一至周六8:00-17:30 法定节假日除外**